CHANGEMENTS AU SEIN DE L'ANP

LA REVUE *EL DJEICH* EXPLIQUE LE SENS DE LA DÉMARCHE

Page 5

EN RAISON DE L'ÉTAT DÉLABRÉ DE L'ÉCOLE DE LEURS ENFANTS

DES PARENTS BOYCOTTENT LA RENTRÉE À TIZI-OUZOU

Page 5

MIDI Libre

ISSN : 1112-7449

L'info, rien que l'info

QUOTIDIEN NATIONAL D'INFORMATION

N° 3486 | Ven. 7 - Sam. 8 septembre 2018 - Prix : 10 DA • www.lemidi-dz.com

EQUIPE NATIONALE : ALGÉRIE - GAMBIE À 17H45

PREMIER TEST RÉVÉLATEUR POUR BELMADI

Pages 12-13

CHOLÉRA, RESIDENTS ET COLÈRE À OUARGLA

HAZBELLAOUI DANS DE SALES DRAPS

Page 3

PRODUCTION D'EAU ULTRA PURE

CEVITAL EXPOSERA À ALGER SA PREMIÈRE MACHINE

Page 4

USA

LA MAISON-BLANCHE DE DONALD TRUMP EN PLEINE CRISE

Page 24

2
terroristes se sont rendus aux autorités militaires à Tamanrasset.

150
bus de transport scolaire au profit des localités éloignées.

175
cas de brucellose humaine durant les 8 mois de 2018.

Choléra-Blida : mesures d'urgence en vue d'assainir et couvrir l'Oued Beni Azza

Le wali par intérim de Blida, Rabah Aït Hocine, a fait état, jeudi, d'une série de mesures d'urgence en vue d'assainir et couvrir l'Oued Beni Azza, et ce, après que le ministère de la Santé, de la Population et de la Réforme hospitalière ait confirmé, mercredi, que l'oued en question était la source de l'épidémie de choléra qui a touché six wilayas du pays. Ces mesures annoncées par M. Aït Hocine en marge de la visite d'une délégation du ministère des Ressources en eau, consistent en le lancement d'une campagne d'assainissement du cours d'eau du oued, une opération qui a débuté jeudi, outre la prise de l'ensemble des mesures préventives pour protéger l'oued du jet anarchique des déchets. Les autorités de le wilaya ont également dégagé une première enveloppe de 60 million de DA en vue de couvrir le cours du Oued, tout en accordant la priorité aux points limitrophes des habitations, a fait savoir le même responsable, ajoutant que cette opération sera parachevée en l'espace de dix jours. Le même responsable a, en outre, rassuré les citoyens de Blida, notamment les riverains de l'oued, quant à la poursuite de cette opération jusqu'à l'éradication des points noirs existant dans la wilaya. Dans le même contexte, M. Aït Hocine a fait part du lancement d'une campagne de nettoyage et d'assainissement de tous les oueds en prévision de la saison d'hiver et ce, pour parer à toute éventuelle inondation. Le ministère de la Santé, de la Population et de la Réforme hospitalière avait confirmé, mercredi dans un communiqué, que le vibrion cholérique "Ogawa" a été identifié au niveau de l'Oued Beni Azza, dans la même wilaya, et que cette bactérie s'est répandue au niveau de plusieurs points parcourus par Oued Beni Azza, favorisant la propagation de l'épidémie.

Tindouf abritera les festivités officielles de la Journée mondiale de l'alphabétisation

La wilaya de Tindouf abritera cette année les festivités officielles de la Journée mondiale d'alphabétisation (8 septembre), a annoncé jeudi l'Office. Organisées par l'Office national d'alphabétisation et d'enseignement pour adultes (ONAEA) en coordination avec l'association algérienne d'alphabétisation "Iqra'', les festivités seront placées sous le thème : "*Alphabétisation et développement des compétences*'', a-t-on indiqué. La stratégie nationale de lutte contre l'illettrisme, mise en œuvre avec le concours des partenaires et de la société civile, a donné des résultats "palpables'' traduits par le recul du taux d'analphabétisme à 09,44% à l'échelle nationale, selon un communiqué de l'ONAEA. Le document a fait état que plus de quatre millions d'apprenants ont bénéficié des cours d'alphabétisation depuis le lancement de la stratégie, dont 542.908 hommes et plus de trois millions de femmes. Plus de trois millions de personnes (74,99% de l'ensemble des inscrits) ont été délivrées de l'illettrisme, a-t-on ajouté. Le texte révèle également, au titre de cette stratégie, l'inscription de 1.253 personnes en langue amazighe, dont 980 femmes et 273 hommes à travers 19 wilayas, notant la création, dans le cadre du partenariat entre le ministère de l'Education nationale et l'organisation onusienne de l'Unesco, de neuf centres d'alphabétisation préformation au profit de la femme, dont sept ouverts dans la wilaya de Djelfa (6 sont dotés d'espaces pour enfants), et les deux restants au niveau de la wilaya d'Adrar. Les efforts d'épanouissement de lutte contre l'analphabétisme ont également été couronnés par le lancement, dans le cadre de la mise en œuvre d'une convention de partenariat entre l'Algérie et l'Union européenne (UE), d'un projet de modernisation des programmes d'alphabétisation à la satisfaction des apprenantes. La stratégie nationale d'alphabétisation prévoit aussi le lancement, à la faveur d'un partenariat entre l'ONAEA et l'Office national d'enseignement et de formation à distance (ONEFD), d'un projet d'accompagnement des jeunes affranchis d'illettrisme (palier d'enseignement moyen).Tindouf a réalisé d'importants résultats en matière de lutte contre l'illettrisme traduits par l'alphabétisation la saison dernière de 115 apprenants parmi 718 inscrits.

Premier "espace vétérinaire maghrébin" à partir du 18 septembre à Oran

Un premier "*espace vétérinaire maghrébin*" sera organisé à partir du 18 septembre en cours à Oran sous le slogan "*Echange d'expériences entre vétérinaires : pour une bonne gouvernance en santé animale*", a-t-on appris mercredi des organisateurs. Six-cents vétérinaires du pays et de l'étranger, des représentants des inspections vétérinaires des wilayas, des directeurs d'instituts vétérinaires du pays, du Syndicat national vétérinaire de la fonction publique et autres prendront part au congrès qui se tiendra au complexe touristique des Andalouses, a souligné le directeur de l'Espace vétérinaire algérien (EVA). Cette manifestation de trois jours entre dans le cadre du renforcement des efforts déployés par le ministère de l'Agriculture, du Développement rural et de la Pêche, en vue de développer les domaines de la santé animale et de la production, a souligné Dr. Bendenia Saâda. Le congrès vise la contribution à la lutte contre les zoonoses ou maladies d'origine animale, en collaboration avec des pays soit sous l'égide de l'Union africaine (UA) ou des organisations mondiales dont la FAO des Nations unies pour lui assurer une efficacité et crédibilité, selon la fiche technique de cet espace vétérinaire maghrébin. Cette manifestation permettra également de renforcer les moyens de coopération Sud-Sud, surtout dans le domaine agricole, l'élevage animal pour impulser la croissance économique, relancer le secteur, échanger des expériences, chercher des opportunités de développement et de partenariat entre pays maghrébins dans le secteur vétérinaire.

DIXIT

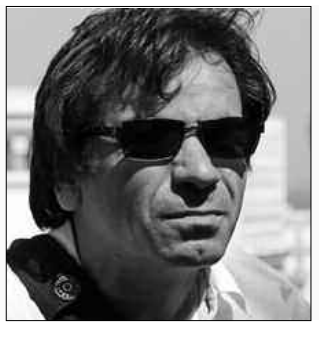

BACHIR DERRAIS, RÉALISATEUR :

"Je n'ai pas voulu montrer comment Ben Bella a donné une gifle à Ben M'hidi (lors d'une réunion au Caire). Et si j'avais tourné cette scène, qu'est-ce qu'on aurait dit ? Je n'ai pas voulu montrer cette scène parce que c'était dégradant pour Ben M'hidi. Ben Bella a frappé Ben M'hidi comme un voyou".

La mère de famille fait fuir un ours qui menaçait son fils, il part avec les céréales

Il n'est pas rare de croiser des ours en Colombie-Britannique, une province de l'ouest canadien.
Une mère de famille de la province canadienne de Colombie-Britannique a fait preuve d'un beau sang froid en découvrant qu'un ours avait grimpé dans son véhicule, où elle venait de laisser un de ses enfants, a rapporté lundi la chaîne CTV.
L'habitante de Coquitlam, dans la banlieue de Vancouver (ouest), avait laissé sa camionnette porte ouverte devant sa maison pour aller chercher des provisions à l'intérieur avec un de ses enfants, pendant qu'un autre était resté dans le véhicule.
Lorsqu'ils sont ressortis, un ours s'était introduit dans le véhicule et s'attaquait à un paquet de céréales. La mère de famille a eu le réflexe d'actionner l'alarme du véhicule. Effrayé, le plantigrade s'est enfui sans faire de mal à l'enfant mais non sans emporter les céréales.
« Ça aurait pu être très grave (...) Ils ont beaucoup de chance qu'il ne se soit rien passé », a déclaré à CTV un agent de la conservation de la faune.
Les services de Conservation de la faune n'ont pu retrouver l'ours et ont installé un piège dans le jardin de la résidence de la famille. Il n'est pas exceptionnel que des ours noirs, nombreux en Colombie-Britannique, s'approchent de résidences, attirés par la nourriture qu'ils peuvent trouver dans les poubelles.

CHOLÉRA, RESIDENTS ET COLÈRE À OUARGLA

Hazbellaoui dans de mauvais draps

S'il y a actuellement un membre du gouvernement dont le poste est menacé plus que ses autres pairs de l'Exécutif, c'est bien le ministre de la Santé, de la Population et de la réforme hospitalière, Mokhtar Hezbellaoui.

PAR KAMAL HAMED

Ce dernier est, en effet, dans une très mauvaise posture accablé qu'il est par une suite d'événements qui n'ont eu de cesse de l'exposer et de lui donner des sueurs froides. Pas pus tard qu'avant-hier jeudi, Ouargla a été le théâtre d'une manifestation de rue où des citoyens ont crié leur colère contre la gestion catastrophique du cas d'une patiente admise à l'hôpital de la ville et qui a, au bout de quelques jours, rendu malheureusement l'âme. Pour les manifestants, dont la colère était évidente, si la défunte Aïcha Aouisset, enseignante universitaire, qui a été victime d'une piqûre de scorpion, est décédée c'est parce que elle a été mal prise en charge par l'établissement hospitalier qui manque de médicaments et de médecins spécialistes. Mais ce qui a davantage irrité les populations, c'est aussi la réaction du ministre exprimée lors de sa dernière conférence de presse et dans laquelle il a plus défendu le scorpion qui est un « gentil » animal qui ne fait de mal que s'il est menacé. Hazbellaoui n'avait certainement pas besoin d'une autre affaire, lui qui est déjà largement *« embourbé »* dans un grave problème de santé qui agite l'ensemble du pays ces derniers temps. L'épidémie du choléra, qui a déjà fait deux victimes dans la wilaya de Blida, alors que des dizaines de personnes ont été hospitalisées, a suscité une grande vague d'indignation populaire car les Algériens pensaient, à tort malheureusement, que cette sinistre maladie, qui s'identifie à la misère, au sous-développement et à l'insalubrité, ne pouvait pas resurgir en l'an 2018. Et là aussi, le ministère de la Santé a été vivement critiqué par l'opinion publique nationale car la gestion de cette épidémie, qui a notamment touché Blida et trois autres wilayas du centre du pays, dont la capitale Alger, a été catastrophique. D'ailleurs, les autorités ont mis beaucoup de temps avant de finir par découvrir l'origine de l'épidémie. Le département ministériel de Mokhtar Hezbelaoui aurait donc, selon l'opinion, fait preuve de léthargie dans la gestion de ce dossier par trop sensible. Et pendant qu'il se démenait sur ce front de l'épidémie, les médecins résidents revenaient à la charge pour lui rappeler ses engagements non tenus. En effet, les médecins résidents, qui ont, pour rappel, initié une grève de pas moins de 8 mois avant d'y mette fin au mois de juin, sont de nouveau montés au créneau, dimanche dernier, en organisant un rassemblement devant le siège du ministère de la Santé. Les représentants du Collectif autonome des médecins résidents algériens (Camra) ont organisé ce sit-in pour revendiquer l'ouverture des portes du dialogue avec la tutelle au sujet de l'application de ce qui a été convenu et consigné, en avril dernier, dans le procès-verbal de réunion entre les deux parties. Avec ces trois questions, il est évident que le ministre de la Santé est dans une position très peu enviable. Autant dire qu'il est sur une corde raide.

K. H.

Les piqûres de scorpions font deux autres victimes

Après le décès du Dr Aouissat Aïcha, deux autres enfants sont hospitalisés dans le service de réanimation suite à des piqûres de scorpions. Malgré que Aïcha est restée 10 jours dans l'hôpital de la capitale du Sud-est, elle n'a été ni transférée dans un autre hôpital ni été guérie. Certaines parties ont, d'ailleurs, dénoncé l'absence de médecins spécialistes en cardiologie et en neurologie dans cet hôpital.
Concernant les piqûres de scorpions, le président de la Fondation nationale pour la promotion de la santé et le développement de la recherche (Forem), Mustapha Khiati, a indiqué qu'*"il y a des programmes qui ont été mis en place depuis la fin des années 80 jusqu'à nos jours… mais on voit que ces programmes ne sont pas pratiqués sur le terrain"*. L'Algérie n'arrive toujours pas à s'auto-suffire dans la production du remède contre les piqûres scorpioniques M. Khiati a, en outre, ajouté que l'Algérie est toujours en train d'importer le remède contre les piqûres de scorpions depuis l'étranger.
Malgré l'existence d'un grand nombre de scorpions dangereux en Algérie, les autorités n'arrivent toujours pas à produire une quantité suffisante de remède contre les piqûres mortelles et font toujours recours à l'importation de ce produit depuis l'extérieur à cause du manque de personnel spécialisé dans ce domaine.

R. N.

Aucun nouveau cas de choléra n'a été enregistré

Le nombre des cas suspects de choléra hospitalisés a diminué "*sensiblement*" durant les derniers jours, a indiqué, avant-hier jeudi, le ministère de la Santé, de la Population et de la Réforme hospitalière, précisant qu'aucun nouveau cas n'a été enregistré.
Dans un point de situation sur l'épidémie de choléra, le ministère indique que "*seulement six malades restent hospitalisés et tous les autres ont été déclarés sortants après guérison*".
Il rappelle que l'épidémie du choléra reste "*circonscrite*" au niveau de la wilaya de Blida, le vibrion cholérique "Ogawa" a été identifié au niveau de l'Oued de Beni Azza, dans la même wilaya.
Le ministère ajoute que "*toutes les dispositions pour le traitement de l'oued ont été prises en collaboration avec les secteurs concernés afin d'éviter l'apparition d'autres cas*".
Le dispositif de veille sanitaire mis en place depuis le début de l'épidémie "*demeure en vigueur jusqu'à l'extinction totale de celle-ci*", rappelle le ministère, mettant l'accent sur "*la nécessité du respect des règles d'hygiènes individuelles et collectives*".

R. N.

TAMANRASSET

Un terroriste armé se rend aux autorités militaires…

Un terroriste armé, qui avait rallié les groupes terroristes en 2011, s'est rendu mercredi aux autorités militaires à Tamanrasset, a indiqué, avant-hier jeudi, le ministère de le Défense nationale (MDN) dans un communiqué.
Il s'agit du dénommé Miloud Klaghlagh, dit "*Abou Ayoub qui avait rallié les groupes terroristes en 2011*", précise la même source qui ajoute qu'il était en possession d'un pistolet mitrailleur de type Kalachnikov et d'un chargeur garni de munitions.
Par ailleurs et dans le cadre de la lutte contre la criminalité organisée, des détachements de l'Armée nationale populaire "*ont arrêté, lors de deux d'opérations distinctes menées à Tlemcen et Oran (2 RM), six narcotrafiquants et saisi 29,6 kilogrammes de kif traité et 5 véhicules touristiques, tandis que 16.186 unités de différentes boissons et 40 quintaux de feuilles de tabac ont été saisis à El-Oued et Ouargla (4e RM)*".
Dans le même contexte, des détachements combinés de l'ANP "*ont appréhendé, à Tamanrasset et Bordj Badji Mokhtar (6e RM), 4 orpailleurs et saisi 8 groupes électrogènes, 8 marteaux piqueurs et un téléphone satellitaire*", alors que des éléments de la Gendarmerie nationale ont intercepté un individu en possession de deux fusils de chasse à Sétif (5e RM).
D'autre part, des gardes-côtes "*ont déjoué, à El-Kala (5e RM), une tentative d'émigration clandestine de 11 personnes à bord d'une embarcation de construction artisanale, tandis que 27 immigrants clandestins de différentes nationalités ont été interceptés à Tlemcen, Laghouat et Bordj Badji Mokhtar*", rapporte le communiqué.

…Reddition de deux autres terroristes

Deux nouvelles redditions de terroristes parmi les individus activant au sein des groupes armés ont été enregistrées, avant hier, à Tamanrasset, indique un communiqué du ministère de la Défense nationale (MDN).
"*Dans le cadre de la lutte antiterroriste et dans la dynamique des efforts fournis par les forces de l'Armée nationale populaire, deux terroristes se sont rendus, jeudi 6 septembre 2018, aux autorités militaires à Tamanrasset / 6e Région militaire*", précise la même source.
Il s'agit, selon le MDN, de Sekkouni Sid-Ahmed alias "Abou Khaled", qui avait rallié les groupes terroristes en 2008, et de Bachiri El-Bachir alias "Abou El-Oualid", qui avait rallié les groupes terroristes en 2012.
Lesdits terroristes étaient en possession de deux pistolets mitrailleurs de type Kalachnikov et de quatre chargeurs garnis de munitions.

R. N.

DURANT LES SEPT PREMIERS MOIS 2018

Le prix moyen du pétrole algérien a atteint près de 72 dollars

Le prix moyen du pétrole brut algérien, le Sahara Blend, a augmenté à 71,82 dollars durant les sept premiers mois de 2018 contre un prix moyen de 50,52 dollars durant les sept premiers mois de 2017, soit une hausse de 42%, a indiqué, avant-hier, le ministère des Finances, cité par l'APS.

Cette amélioration du prix du baril a permis une augmentation de 15,22% des exportations des hydrocarbures durant la même période de comparaison, lesquelles sont passées à 22,021 milliards (mds) de dollars contre 19,111 msd de dollars, selon la même source.

Le taux de change moyen du dinar contre le dollar a été de 115,31 DA pour un dollar entre début janvier et la fin juillet 2018 contre 109,39 DA/dollar durant la même période en 2017, soit une dépréciation de 5,41% du dinar par rapport au dollar durant cette période.

Ce taux de change a été de 117,70 DA à la fin juillet dernier contre 108,44 dollars à fin juillet 2017 (-8,54%). Le taux de change moyen du dinar contre l'Euro a été de 138,85 DA/euro durant les sept premiers mois de 2018 contre 119,46 dinars durant la même période de 2017, soit une dépréciation de 16,23% de la monnaie nationale face à l'euro.

Le taux de change à la fin juillet a été de 137,85 DA/euro contre 127,15 DA à la fin juillet 2017 (-8,41%). L'inflation moyenne enregistrée entre janvier et juillet 2018 a été de 4,54% contre 5,87% durant la même période de 2017. La loi de finances de 2018 table sur une croissance de 1,7% du PIB en 2018 contre une croissance de 1,6% en 2017. La valeur du PIB algérien devrait ainsi passer de 18.876,6 mds de DA en 2017 à 20.512,1 mds de DA, rappelle la même source.

PRODUCTION D'EAU ULTRA PURE

Cevital exposera à Alger sa première machine

Le groupe agroalimentaire privé algérien Cevital va exposer sa première machine de production d'eau ultra pure à la Safex d'Alger du 17 au 19 septembre dans le cadre de la Foire internationale de l'industrie pharmaceutique en Afrique du Nord "Maghreb Pharma".

Cette machine, qui est une station de purification permettant de produire de l'eau ultra pure à un niveau jusque-là jamais atteint, a été dévoilée en juin dernier à l'occasion du Forum mondial de l'industrie des procédés Frankfurt (Allemagne) via la filiale allemande du groupe Cevital, EvCon.

La machine en question est arrivée, avant-hier, à la Safex d'Alger, a annoncé le groupe Cevital sur son compte Twitter.

R. N.

LES AIDES SOCIALES SERONT REVUES

La transparence des chiffres en question

Le ministère de la Solidarité affirme que le dispositif d'aide pour les personnes nécessiteuses sera revu et corrigé. Les problèmes de précision des chiffres ont un impact sur les aides octroyées à cette catégorie au point où il y a remise en cause des indices publiés.

PAR FAYÇAL ABDELGHANI

Les différents dispositifs d'aide et d'insertion sociale pour les catégories vulnérables seront réexaminés dès cette rentrée. Une source proche du dossier nous indique que le travail d'identification des personnes nécessiteuses sera achevé avant la fin de l'année. La ministre de la Solidarité nationale, Ghania Eddalia, l'a récemment indiqué lors d'un forum regroupant les Das et les cadres responsables de l'insertion sociale. Et si le gouvernement l'approuve, les aides octroyées aux bénéficiaires parmi les franges dites « pauvres » subiront des changements. En effet, si le Croissant-Rouge estime que le nombre non exhaustif de ces personnes se situe aux alentours de 200.000 personnes, cela ne reflète pas le véritable chiffre selon d'autres sources qui estiment, quant à elles, que le nombre dépasse les 1,4 million de personnes. Cette « guéguerre » dans les statistiques donne du tournis pour le ministère de Solidarité qui compte revoir et reclasser les aides selon les catégories. La même source cite que les aides concerneront d'abord les personnes qui ne disposent pas de familles et qui vivent seules sans ressources. La deuxième catégorie concerne des personnes à l'âge avancé et qui vivent avec de maigres ressources. Une autre catégorie qui compte dans le recensement actuel est celle des femmes divorcées vivant sans ressources et sans familles. L'autre frange classée comme des personnes *« à besoins spécifiques »* sera intégrée à un nouveau processus. Mais il faut dire que la ministre qui a initié ce chantier depuis juin dernier n'a pas fini de révéler des contradictions. *« Quand il n'y a pas un impact positif et que de nombreux jeunes viennent solliciter le ministère, il y a de quoi se poser des questions »*, considère-t-on au ministère. Il existe différents comptes rendus qui émanent de certaines associations qui mettent en doute les aides accordées aux jeunes chômeurs et ceux qui ont un besoin pressant d'être pris en charge car ils sont soient invalides ou des cas de personnes ne disposant ni de salaires ni d'indemnité et vivant de mendicité. Pour cette catégorie, le fichier national ne l'a pas mentionnée. Il y a lieu de rappeler que la possibilité de les intégrer dans un nouveau système d'aide et d'insertion a été entamée dès l'année dernière. Ces derniers peuvent obtenir une allocation d'insertion sociale dont le montant n'a pas été précisé. Mais tout porte à croire que la ministre va défendre l'augmentation de ces indemnités lors d'un prochain conseil de gouvernement. C'est un pari difficile du moment que la pension pour les handicapés ne sera pas augmentée. Sur ce dossier, la ministre a dû déployer des efforts mais sans convaincre.

La tutelle va, donc, compenser cette aide par des contrats de formation pour les jeunes handicapés moyennant une indemnité mensuelle. Une attention particulière sera accordée aux enfants handicapés dans le cadre d'activités scientifiques et culturelles qui seront prises en charge par l'Etat. L'heure actuellement est à la restructuration des services sociaux afin de revoir les mécanismes d'aide les plus appropriés. C'est le défi de la transparence qui est en jeu.

F. A.

MINISTÈRES INTÉRIEUR - FORMATION PROFESSIONNELLE

Signature prochaine de conventions

PAR RIAD EL HADI

Le ministre de l'Intérieur, des Collectivités locales et de l'Aménagement du territoire, Noureddine Bedoui, a annoncé, avant-hier à Alger, que son département ministériel signera prochainement plusieurs conventions avec le ministère de la Formation et de l'Enseignement professionnels, en vue de mettre à niveau les fonctionnaires des communes chargés de la gestion des écoles primaires à travers tout le territoire national.

Supervisant la cérémonie de remise d'un nombre de nouveaux minibus de transport scolaire au profit des communes des régions du Sud et des Hauts-Plateaux, en présence de la Ministre de l'Education nationale, Nouria Benghabrit, du ministre de l'Industrie et des Mines, Youcef Yousfi, ainsi que du secrétaire général (SG) de l'Union générale des travailleurs algériens (UGTA), Abdelmadjid Sidi Saïd, M. Bedoui a indiqué que "*le ministère de l'Intérieur signera prochainement plusieurs conventions avec le ministère de la Formation et de l'Enseignement professionnels pour la mise à niveau des fonctionnaires chargés de la gestion des écoles primaires à travers tout le territoire national dans plusieurs spécialités, dont la gastronomie, la réparation du mobilier scolaire, la maintenance d'équipements fonctionnant aux énergies renouvelables et autres*".

Il a, en outre, précisé que son département "*a procédé au recrutement de 45.000 travailleurs dans différentes spécialités, dont des cuisiniers, des électriciens et autres, répartis sur les écoles primaires du pays*".

"*En application des instructions du président de la République, Abdelaziz Bouteflika, visant à assurer les meilleures conditions pour les élèves scolarisés*", le ministre a dit qu'il sera procédé à la distribution, en septembre, de 741 minibus de transport scolaire, 593 autres en octobre, 420 en novembre, 300 en décembre, en plus de 1.500 minibus à distribuer en 2019.

Ces acquisitions s'ajoutent aux 12.161 minibus de transport scolaire disponibles actuellement au niveau des différentes communes du pays.

La Commission multisectorielle chargée de la préparation de la rentrée sociale "*avait accordé la priorité au cycle primaire*", a affirmé M. Bedoui, indiquant que 15 milliards de dinars ont été consacrés à la gestion des écoles et plus de 34 MDS DA aux cantines solaires.

Il a, à ce titre, fait savoir que 1.200 opérations avaient profité au secteur de l'Education, dont 44 nouvelles cantines scolaires, 41 CEM, 38 lycées, outre "*la réception de 55 établissements scolaires pilotes équipés en énergies renouvelables*", soulignant dans ce cadre que "*toutes les écoles primaires et même les mosquées seront alimentées en énergies renouvelables et ce, dans le cadre de la rationalisation des ressources financières*".

Pour sa part, Mme Nouria Benghabrit a affirmé qu'" *une importance particulière est accordée aux établissements primaires*", lors de cette nouvelle année scolaire, soulignant que ces établissements "*sont régis par un statut particulier en vertu d'un décret publié en août 2016*".

Relevant que l'opération de distribution de ces minibus "*s'inscrit dans le cadre de l'amélioration de la mise en œuvre de la réforme de l'école algérienne, conformément aux instructions du président de la République*", Mme Benghabrit a fait état d'"*une grande coordination au niveau du gouvernement en vue d'améliorer la prise en charge de la scolarité*".

R. E.

CHANGEMENTS AU SEIN DE L'ANP

La revue *El-Djeich* explique le sens de la démarche

Les dernières nominations au sein de l'Armée nationale populaire (ANP) viennent "consacrer le principe de l'alternance aux postes de responsabilité", a indiqué la revue El-Djeich dans son édition du mois de septembre, soulignant que les critères de nominations ont été déterminés selon "la compétence et le mérite".

PAR LAKHDARI BRAHIM

"*Les dernières nominations viennent consacrer le principe de l'alternance aux postes de responsabilité sur la base des critères de la compétence et du mérite et qui participe, comme l'a souligné le général de corps d'armée, d'une tradition ancrée dans les rangs de l'ANP en ce qu'elle constitue une opportunité pour encourager les capacités humaines, conforter leur expérience et les pousser à redoubler d'efforts au service de notre ANP*", a relevé la revue dans son éditorial intitulé "*Sur la voie de l'acquisition des facteurs de puissance*".

Dans ce contexte, *El-Djeich* a réitéré la "*détermination inébranlable*" et la "*volonté sans faille*" de l'ANP à atteindre les objectifs fixés, soulignant la disponibilité de ses différentes unités à faire d'elle une "*force de dissuasion*" et "*le mur contre lequel se briseront toutes les manœuvres et complots ennemis*".

La revue a mis en avant les "*excellents*" résultats obtenus dans le cadre de la lutte contre le terrorisme et le crime organisé et qui constituent, selon elle, la meilleure preuve que l'ANP "*demeure le puissant bras armé par lequel l'Algérie préservera la souveraineté de sa décision ainsi que la sécurité de ses frontières et de son territoire*".

La stabilité et la sécurité de l'Algérie : priorités du président de la République

Elle a rappelé, à ce propos, que le président de la République, Abdelaziz Bouteflika, a, tout au long des années précédentes, "*placé au rang de ses priorités le maintien de la stabilité de l'Algérie ainsi que la préservation de sa sécurité et de son intégrité territoriale*".

Le chef de l'Etat a déployé à cet effet "*tous les moyens humains et matériels en vue d'édifier une armée forte et développée*", a-t-elle poursuivi, relevant que cette armée "*n'a d'autre préoccupation que de servir l'Algérie et de veiller à la préservation de ses intérêts suprêmes en concrétisant sur le terrain ce noble et légitime objectif au niveau de toutes les composantes, structures, formations opérationnelles et appareil de formation de l'ANP*".

Pour *El-Djeïch*, "*les éléments de l'ANP, tous grades confondus, à quelque niveau de responsabilité que ce soit et là où ils se trouvent, ne ménagent aucun effort afin de hisser nos forces armées à la hauteur des aspirations de la nation*".

"*Nos forces armées n'auraient pu atteindre ce degré de compétence et d'expérience professionnelle dans tous les domaines si elles n'avaient, en permanence, mis la stabilité de l'Algérie au premier rang de leurs priorités, de leur esprit et de leurs efforts, par fidélité à la lourde responsabilité qui leur incombait vis-à-vis du peuple et de la patrie*", a affirmé *El-Djeich* dans son édito.

Elle a assuré, dans ce contexte, que l'ANP, "*poursuit son processus de modernisation et de développement, suivant une planification minutieusement étudiée, reposant essentiellement sur l'exploitation rationnelle des capacités disponibles, qu'il s'agisse des moyens matériels appropriés, des armements modernes ou de la ressource humaine qui a bénéficié d'une formation lui permettant de s'acquitter pleinement des missions qui lui sont dévolues*".

Cette formation "*lui a ouvert la voie vers le franchissement des différents échelons de la responsabilité et à l'acquisition d'un précieux capital expérience du terrain qu'elle a mis à profit au service de notre armée*", a-t-elle précisé, soulignant que cette démarche "*permet à nos forces armées de demeurer en permanence en état de disponibilité opérationnelle pour faire face à toute urgence ou menace potentielle quelles que soient sa nature et son origine*".

L. B.

Bouteflika opère des changements dans les forces aériennes

Le président Abdelaziz Bouteflika, chef suprême des armées, a procédé, jeudi, à des changements au niveau des forces aériennes, en limogeant le général-major Abdelkader Lounès, commandant des forces aériennes du territoire. En poste depuis 2015, Il est remplacé par le général-major Mohamed Bouzouina, selon une chaîne de télévision privée. Le président Bouteflika a également limogé le chef d'état-major de l'Armée de l'air tout en nommant le général Mammeri, récemment promu, en qualité de commandant de la Défense aérienne du territoire, en remplacement du général-major Amar Amarni, ajoute la même source.

R. N.

EN RAISON DE L'ÉTAT DÉLABRÉ DE L'ÉCOLE DE LEURS ENFANTS

Des parents boycottent la rentrée à Tizi-Ouzou

Les parents des élèves scolarisés dans l'école primaire des frères Louni du village Aazib El Madjen, dans la commune d'Aït Yahia Moussa (25 km au sud de Tizi-Ouzou), ont boycotté la rentrée des classes en raison de l'état délabré de l'établissement. Les parents d'élèves de cette école accusent les autorités de négligence dans la prise en charge des travaux de réfection. Tandis que pour les autorités, la procédure de choix de l'entreprise pour mener les travaux de réhabilitation a été à l'origine de ce retard.

MATIÈRES PROHIBÉES DANS LES BAGAGES

La Police lance une campagne de sensibilisation

La Direction générale de la sûreté nationale (DGSN) a lancé, avant hier, au niveau de l'aéroport international Houari-Boumediène, une campagne de sensibilisation au profit des voyageurs dans le but de les informer des matières prohibées à transporter dans leurs bagages durant les vols et qui peuvent mettre en péril leur vie et mettre en danger les moyens de transport aérien.

Cette campagne de sensibilisation, qui concerne également tous les aéroports au niveau national, vise à "*renseigner les passagers sur le danger de ces matières interdites et ces outils prohibés transportés lors de leurs voyages*", a indiqué le commissaire de police de la deuxième brigade de la police des frontières à l'aéroport international d'Alger, Ferroudj Sofiane, lors d'une déclaration à la presse en marge du lancement de cette opération. Détaillant la nature de ces matières, M. Ferroudj a cité les liquides, les gels, les armes, les feux d'artifice et les armes blanches, pointues et tranchantes, en sus des cartouches de chasse, des munitions, des gaz et liquides inflammables, des explosifs et des matières chimiques pouvant être utilisées en cas d'agression.

M. Ferroudj a fait savoir, dans ce cadre, que tous les voyageur sont soumis à la fouille avec l'utilisation de détecteurs de ces produits prohibés pour assurer leur sécurité lors du voyage, relevant l'importance de cette campagne de sensibilisation "*pour les voyageurs qui contribueront à faciliter l'application de ces mesures sécuritaires lors de l'opération de contrôle des bagages*".

R. N.

VASTE MOUVEMENT AU SEIN DU CORPS DES WALIS EN VUE

Du sang neuf capable de relever les défis

PAR IDIR AMMOUR

Après le remaniement partiel opéré au sein du gouvernement, ainsi qu'au niveau des différents services des corps de sécurité, on apprend de bonne source qu'un vaste mouvement dans le corps des walis serait en préparation, selon des informations concordantes. Le chef de l'Etat, Abdelaziz Bouteflika, se cherchait à chaque fois un sang neuf des femmes et des hommes providentiels pour les booster à mener à si bien leur mission à la hauteur des attentes du peuple et du pays. Malheureusement, remaniement après remaniement, à quelques hauts fonctionnaires près, la meilleure formule tarde à venir et la mayonnaise n'arrive plus à monter et une équipe tant souhaitée n'a jamais vu le jour. Comme il n'est secret pour personne, les prétendants se sont contentés de jouer le rôle de pompiers et de hauts fonctionnaires se limitant à gérer les affaires courantes. Les citoyens et certains observateurs se demandent parfois à quoi peuvent-ils servir ? N'a-t-on pas remarqué, ces derniers temps, comment certains d'entre eux jouent à cache-cache avec l'actualité et, suivant les intérêts du moment, tantôt laissent complaisamment se braquer sur eux tous les projecteurs et tantôt prennent de la hauteur et de la distance ? N'est-il pas dit que « *change de matelas et tu seras à l'aise* » ? Un adage bien de chez nous qui signifie dans ce cas-là, qu'il faut changer l'équipe qui ne donne pas satisfaction. Le scandale de l'apparition de la maladie du choléra et d'autres problèmes dont se plaignent les citoyens au niveau des différentes wilayas auraient amené les plus hautes autorités du pays à réagir et procéder à un large mouvement qui devrait emporter dans son sillage plusieurs walis. Pour rappel, le wali de Blida, Mostefa Layadi, a été le premier à trinquer dans la mesure où il a été limogé par le président de la République, Abdelaziz Bouteflika, suite aux erreurs commises dans la gestion des conséquences de l'épidémie du choléra. Le dernier mouvement des walis opéré par Bouteflika remonte au mois de juillet 2017. Il est à rappeler qu'après le dernier remaniement ministériel, plusieurs wilayas sont restées sans wali. L'ex-wali de Béjaïa étant promu ministre de la Jeunesse et des Sports, le Président n'a pas encore nommé son successeur. Tissemssilt aussi est sans wali puisque Benmessaoud, l'ancien wali, est promu également ministre du Tourisme. Face à une telle situation, le choix des hommes et des femmes doit passer au peigne fin et la figuration ne devrait pas être à l'ordre du jour. Donc, il est nécessaire de réfléchir à des leaders capables de relever les défis.

I. A.

TOURISTES ÉTRANGERS À DESTINATION DU TASSILI N'AJJER

Hausse des demandes de visas

Les demandes de visas parvenues des touristes étrangers optant par la destination du Tassili-N'Ajjer, wilaya d'Illizi, ont connu une tendance à la hausse, a-t-on appris avant-hier de la Direction du Tourisme et de l'Artisanat (DTA) de la wilaya d'Illizi.

Les touristes, représentant des nationalités française, suisse, autrichienne et espagnole, et autres, ont introduit des demandes de visas auprès de la Direction locale du tourisme, via les agences de voyages et tourisme, pour se rendre dans la région du Tassili N'Ajjer et profiter de la beauté et splendeur féerique des sites touristiques et archéologiques disséminés dans la région, a indiqué le DTA, Samir Filipoune.

S'agissant des préparatifs de la nouvelle saison touristique 2018-2019, dont l'ouverture est prévue le 10 septembre courant et coïncidant avec la célébration de la "S'biba", fête locale de chants et danses traditionnels classé patrimoine mondial par l'Unesco, le responsable a fait part de l'organisation d'une série de rencontres avec les responsables des agences de voyages et du tourisme et partenaires du secteur pour la réussite de la saison touristique consacrant les efforts déployés par l'Etat pour la promotion du secteur du tourisme.

Il a indiqué à ce titre que la carte touristique prévoit de larges circuits à travers les sites touristiques dans le Tassili N'Ajjer, notamment ceux éparpillés à travers le flan Nord de la wilaya, dont les sites de Tifernayine, Idaniyoune, Afra et Tamdjaret.

Le secteur du tourisme et de l'artisanat de la wilaya d'Illizi sera renforcé par la mise en service, dans le cadre du développement de l'investissement touristique, d'une nouvelle structure hôtelière, réalisée au chef-lieu de la wilaya, d'un camp touristique implanté dans la nouvelle wilaya déléguée de Djanet, totalisant 160 lits, en plus du lancement "prochain" d'un projet de réalisation d'un hôtel (2 étoiles) au niveau de la zone d'expansion touristique (ZET) de Djanet.

Plus de 2.167 touristes étrangers et plus de 7.200 autres nationaux s'étaient convergés au titre de la dernière saison touristique dans la wilaya d'Illizi, selon les données de la DTA d'Illizi.

R. N.

1re USINE D'ANTI-CANCER

Lancement des travaux en Algérie fin 2018

Les travaux de construction de la première usine de production de médicaments anti-cancer en Algérie seront lancés avant la fin de 2018 au niveau du pôle industriel de Sidi Abdellah, ont annoncé, avant-hier à Alger, les responsables de ce projet de partenariat algéro-français.

PAR INES AMROUDE

"*L'assiette foncière pour la construction de cette future usine de fabrication de médicaments d'oncologie a été validée par les services compétents, ce qui nous permettra de poser la première pierre de cette unité de production avant la fin de l'année*", a indiqué le P.-dg de la société Ipsen Pharma-Algérie, Adlane Soudani, lors d'une conférence de presse tenue conjointement par les responsables du groupe français Ipsen et leur associé financier Isly Holding, une société algérienne présidée par Lyès Boudiaf qui intervient dans les partenariats industriels.

D'un montant de 20 millions d'euros, cet investissement "*à forte valeur ajoutée*" porte sur la fabrication d'un médicament injectable, Decapeptyl (triptoreline), indiqué pour le traitement du cancer de la prostate, troisième type de cancers masculins en Algérie, selon les explications de M. Soudani, qui se réfère aux données du Plan national Cancer 2015-2019.

En plus du traitement du cancer de la prostate, "*ce même médicament a d'autres indications comme le traitement de la puberté précoce et certaines maladies touchant les femmes telles l'endométriose, les fibromes utérins et l'infertilité féminine*", a-t-il ajouté.

Pour sa part, le vice-président du département Opération Intercontinental santé familiale Guillaume Freneuil, a affirmé que l'usine devrait entrer en production en 2021, estimant que "*trois années c'est le délai classique pour réaliser ce genre de projet*".

Il a expliqué dans ce sens que "*la priorité pour l'instant était de faire en sorte que l'usine soit fonctionnelle dans les délais prévus avec une capacité de couvrir tous les besoins du marché local*".

Une fois cet objectif atteint, a-t-il poursuivi, "*nous pourrons par la suite réfléchir à l'exportation*".

Outre l'aspect thérapeutique et commercial, à savoir la garantie de la disponibilité du médicament et la réduction de la facture d'importation, les conférenciers ont évoqué le volet du transfert du savoir-faire.

Dans ce contexte, le vice-président exécutif du groupe Ipsen, Benoit Hennion, a souligné le fait que la future usine qui sera implantée en Algérie sera la deuxième usine d'Ipsen spécialisée dans la production des anti-cancer, après celle de France, soulignant qu'il y a un engagement clair pour le transfert technologique déposé auprès du ministère de la Santé, de la Population et de la Réforme hospitalière.

A ce propos, il a fait savoir qu'une centaine de collaborateurs ont été "*transférés*" de l'usine française vers la société mixte pour réaliser un tel projet de cette envergure.

"*Il y a des compétences hautement qualifiées, des experts qui vont assurer le transfert de technologie en formant des ingénieurs, des pharmaciens, des chimistes et des microbiologistes*", a-t-il assuré, en précisant qu'il aurait une cinquantaine de personnes environ qui travailleraient dans cette usine.

Pour rappel, le pacte d'actionnariat pour la création de cette société mixte a été signé le 7 décembre 2017 à Paris, à l'occasion de la réunion du Comité interministériel de haut niveau France- Algérie (CIHN) et ce, conformément à la règle 51/49.

Les collaborateurs ont signé à cette occasion le transfert de leurs contrats vers la société mixte Ipsen Pharma Algérie SPA nouvellement créée.

Actuellement, le groupe Ipsen commercialise plus de 20 médicaments dans plus de 115 pays, avec une présence commerciale directe dans plus de 30 pays, selon les responsables de ce groupe pharmaceutique.

Ipsen développe et commercialise des médicaments innovants dans trois domaines thérapeutiques ciblés : l'oncologie, les neurosciences et les maladies rares.

En 2017, Ipsen a réalisé un chiffre d'affaires de 1,9 milliard d'euros.

I. A.

OCCUPATION ANARCHIQUE DE TROTTOIRS PAR DES COMMERÇANTS

Un danger permanent pour la santé des citoyens

PAR RAHIMA RAHMOUNI

L'occupation par des commerçants d'espaces publics constitués de larges portions de trottoirs pour y exposer leurs marchandises ou de parties de la chaussée pour les réserver à leurs véhicules est devenue une pratique courante au niveau de la totalité des agglomérations algériennes.

Prenant conscience, quoique tardivement, de cette situation attentant aux droits de la collectivité, les autorités semblent, enfin, désireuses d'y mettre un terme.

Sur la base d'un arrêté, celles-ci informent les contrevenants qu'ils courent désormais le risque d'être sévèrement sanctionnés s'ils sont à nouveau pris en défaut.

S'intéressant à ce phénomène, la Chaîne 3 de la Radio algérienne y a consacré un reportage diffusé, avant-hier matin, réalisé au niveau de Bachdjerah et Belouizdad, des communes de la wilaya d'Alger.

Le reporter a notamment constaté que « *l'occupation illégale des trottoirs* » et l'inévitable anarchie qu'elle provoque chaque fois, rend des plus malaisé le déplacement des personnes empruntant ces derniers.

Questionné, un résident des lieux relève que cette manière de faire représente un sérieux danger pour la santé publique, mettant notamment en avant le grand nombre de produits alimentaires exposés au soleil et à la poussière.

« *De plus,* ajoute-t-il, *en occupant comme ils le font les trottoirs, ces commerçants semblent comme indifférents au fait qu'ils exposent les personnes, contraintes d'emprunter la chaussée, à de graves accidents* ». Il appelle à leur contrôle « *plus sévère* » par les pouvoirs publics. L'auteur du reportage croit utile, par ailleurs, de rappeler que cette habitude qu'ont prise les marchands d'occuper les espaces réservés au déplacement des piétons s'est généralisée à travers l'ensemble des villes du pays.

Se rendant par la suite au quartier de Belouizdad, ex-Belcourt, celui-ci découvre le spectacle identique de grands nombres de trottoirs et de leurs bordures squattés par des négociants qui y entreposent, dit-il, des produits alimentaires constitués notamment de denrées alimentaires, dont des boissons, sans le moindre respect des règles d'hygiène, « *qui mettent en danger la santé des consommateurs* ».

R. R.

ELEVATION DU NIVEAU DE LA PRODUCTION NATIONALE

Satisfaction après l'interdiction de l'importation de certains produits

La production nationale commence à récolter les premiers résultats positifs à la suite de la suspension de l'importation de certains produits.

Il s'agit également de garantir la diversification des exportations afin de réduire au maximum le recours aux importations inutiles et onéreuses pour l'économie nationale.
La production nationale a réalisé "*un bond qualitatif*" suite à l'interdiction de l'importation de certains produits, a affirmé le ministre du Commerce, Saïd Djellab. Lors de sa visite dans la zone industrielle du chef-lieu de wilaya de certaines unités de production d'articles plastiques, alimentaires et de panneaux solaires, le ministre a apprécié la qualité de ces produits ayant "*pu satisfaire les besoins du marché national en peu de temps*".
M. Djellab a annoncé la levée "dans les prochains jours" de l'interdiction d'importation de certains produits en fonction des besoins du marché national, tout en les soumettant à une taxe supplémentaire dans le cadre de l'encouragement de la production nationale en application des orientations du président de la République, Abdelaziz Bouteflika, relative "*à l'amélioration de la production nationale et l'encouragement de l'investissement*".
Le ministre du Commerce a assuré qu'une stratégie nationale sera mise en œuvre dans les cinq prochaines années (2019/2023) à travers l'adoption de mesures organisationnelles de diversification des exportations.
"*Nous ambitionnons,* a-t-il dit, *de commercialiser le produit national sur de nouveaux marchés à travers la participation à des salons en Amérique du Nord, en Belgique pour l'Europe et en Mauritanie pour l'Afrique*".
Cette stratégie permettra la diversification de l'économie nationale, notamment les exportations hors des hydrocarbures qui devront atteindre à la fin de l'année en cours 1,6 milliard dollars, a affirmé le ministre qui a souligné l'importance dans ce processus du rôle des investisseurs privés "*à l'instar,* a-t-il ajouté, *du groupe Condor de Bordj Bou-Arréridj, dont les exportations avoisineront, à fin 2018, près de 40 millions dollars*".
Le ministre a inauguré au début de sa visite le nouveau siège de la Direction de wilaya du commerce avant d'inspecter plusieurs unités dans la zone industrielle.

R. E.

POISSONS D'EAU DOUCE

Production annuelle de 20.000 tonnes d'ici 2020

Une production annuelle de 20.000 tonnes de poissons provenant de l'aquaculture d'eau douce est prévue, d'ici 2020, au titre du programme d'appui à la diversification de l'économie-secteur pêche- Divico 2, a indiqué un responsable auprès de la Direction générale de la pêche et de l'aquaculture.
"*Dans le cadre du programme Divico 2, il est prévu, entre autres, d'atteindre, d'ici 2020, quelque 100.000 tonnes par an de produits aquacoles, dont 20.000 tonnes issues de l'aquaculture d'eau douce et 80.000 de l'aquaculture marine*", a précisé le directeur du développement de l'aquaculture auprès de la Direction générale de la pêche et de l'aquaculture Oussaïd Remdhane, soulignant qu'actuellement, plus 60% de la production aquacole (4.200 tonnes) proviennent de l'aquaculture d'eau douce.
Selon M. Oussaïd, atteindre 20.000 tonnes de produits issus de l'aquaculture d'eau douce, dans les deux prochaines années, est un objectif "*important*", toutefois, a- t-il enchaîné, il faut penser dès maintenant à l'écoulement et la commercialisation de cette quantité. Et l'atelier organisé ce mercredi s'inscrivait, selon lui, dans cette optique.
L'occasion avait ainsi été donnée aux experts et professionnels d'établir un état des lieux du circuit de commercialisation et des canaux de distribution des produits de la pêche et d'aquaculture, ainsi que des chaînes de la valeur. Intervenant lors de cette rencontre, l'expert français et chef d'équipe Divico 2, Frederic Petillot, a présenté une étude de marché des produits aquacoles en Algérie (commercialisation, consommation, etc.)
Abordant la consommation en Algérie des produits aquacoles, M. Frederic a, à ce titre, signalé que le consommateur algérien s'intéresse essentiellement aux petits poissons pélagiques, la sardine principalement, et ce, en raison de son prix mais aussi aux autres variétés du poisson blanc.
Evoquant la distribution de produits aquacoles en Algérie, cet expert a soulevé le problème relationnel entre la pêche et la transformation.
Dans ce sens, a-t-il poursuivi, "*la relation entre la pêche et la transformation est réduite non seulement par le petit nombre d'acteurs industriels, mais aussi par le choix de ces derniers de privilégier les approvisionnements issus de l'importation*".
Faisant le point sur la commercialisation des produits de l'aquaculture, notamment d'eau douce en Algérie, ce même responsable a indiqué qu'elle demeure "*dérisoire*", en raison des habitudes culinaires des Algériens.
Il a, à ce titre, proposé la mise en place d'un observatoire des prix devant se reposer sur la collecte et l'analyse des données fiables dans le temps. Ce dispositif pourrait même proposer des opérations de commercialisation.
Pour sa part, une responsable auprès de la Direction générale de la pêche et de l'aquaculture, en l'occurrence Mounia Boukadoum, est revenue sur les circuits de distribution des produits halieutiques, en général.

Défaillance des circuits de distribution des produits halieutiques

Elle a, à ce titre, soulevé la défaillance de ces circuits caractérisés par des insuffisances enregistrées dans le système sanitaire, des insuffisances relatives aux pratiques commerciales et autres ayant trait avec les dispositifs réglementaires et structurels.
Pour améliorer la situation, Mme Boukadoum pense qu'il était ainsi impératif de garantir un suivi régulier des conditions sanitaires, économiques et fiscales de la filière pêche et aquacole. Ainsi, cette même responsable a insisté sur la nécessité d'impliquer les professionnels dans la fixation des actions et la stratégie de développement du secteur et de l'équilibre du marché.
Pour rappel, Diveco 2 est un programme financé par l'Union européenne (UE) à hauteur de 15 millions d'euros et mis en œuvre par le ministère de l'Agriculture, du Développement rural et de la Pêche.
Lancé en octobre 2015 comme projet-pilote au niveau des wilayas de Sétif, Aïn-Témouchent et Skikda, ce programme se veut un plan complémentaire de Divico I destiné, lui, à l'agriculture, l'agroalimentaire et au tourisme, et auquel une somme de l'ordre de 20 millions d'euros avait été dégagée (17,5 millions financés par l'UE et 2,5 millions financés par l'Algérie).

R. E.

ECONOMIE GRECQUE

Le taux de chômage revient à 19,1% en juin

Le taux de chômage en Grèce est revenu à 19,1% en juin, un plus bas depuis septembre 2011, contre un chiffre révisé de 19,3% en mai, selon les chiffres publiés jeudi par Elstat, l'institut national de la statistique.
Le nombre officiel de personnes sans emploi, corrigé des variations saisonnières, s'élève à 909.528, la catégorie des jeunes allant de 15 à 24 étant la plus touchée. Dans cette seule catégorie, le taux de chômage s'élève encore à 39,1%, contre 43,4% en juin 2017.
Après avoir atteint un record de 27,9% en septembre 2013, le taux de chômage grec a progressivement reflué.
Il reste le plus élevé de la zone euro, qui a enregistré en juin un taux de chômage inchangé à 8,2%, selon Eurostat.
Le gouvernement anticipe un taux de chômage revenu à 18,4% d'ici la fin de l'année avec la poursuite de la reprise économique du pays, sorti fin août de son dernier plan d'aide internationale.
Des données publiées lundi dernier ont montré pour la période avril-juin un sixième trimestre consécutif de croissance même si le rythme s'est ralenti.

R. E.

ALGER

57 cas d'intoxication alimentaire recensés au cours du 1er semestre de 2018

57 personnes ont été victimes d'intoxication alimentaire au cours du premier semestre de l'année 2018, en raison de la consommation de denrées périssables, dont les règles d'hygiène, du froid et de stockage n'ont pas été respectées, a-t-on appris, mercredi, auprès du chef de service de prévention à la Direction de la santé de la wilaya d'Alger (DSP).

Au cours du premier semestre de l'année, 57 cas d'intoxication alimentaire collective ont été enregistrés dans plusieurs restaurants et fast-foods (Alger), dont 38 personnes intoxiquées, entre les mois d'avril et mai écoulés, et transférées vers différentes structures sanitaires pour recevoir les soins nécessaires et éviter d'éventuelles complications, a indiqué, à l'APS, le docteur Aittouares Boudjemaâ précisant qu'aucun cas de décès n'a été déploré.

La majorité des cas enregistrés est due à la consommation de repas, de gâteaux et de pâtisseries impropres à la consommation, de la viande blanche (poulet et poisson), de lait et des dérivés, de la viande hachée, de cachir, d'œufs et autres produits préparés au niveau de restaurants ou de fast-foods non conformes aux normes sanitaires, a-t-il précisé, soulignant que la DSP d'Alger avait pris les mesures indispensables à l'établissement de procès-verbaux à l'encontre des personnes responsables de ces cas d'intoxication, allant jusqu'à fermeture et ce, en vue de protéger le consommateur contre de tels dépassements. Il a indiqué, à ce propos, que ces chiffres "*ne reflètent pas la réalité*", d'autant que les cas enregistrés sont des intoxications collectives déclarées dont les victimes se déplacent au niveau des centres sanitaires dès l'apparition des symptômes chez deux ou trois personnes ayant consommé le même plat durant les fêtes ou dans des restaurants collectifs des établissements éducatifs ou universitaires, relevant que de nombreux cas individuels "*recourent à l'automédication et ne consulte un médecin qu'en cas de complications*". Il a cité le programme de prévention contre les intoxications alimentaires tracé par la wilaya pour la saison estivale.L'interlocuteur a mis l'accent sur la nécessité de respecter la température et la chaîne de froid pour chaque aliment, cuit ou cru, le stockage selon les normes en vigueur, outre l'hygiène des cuisines, des ustensiles et de la tenue des travailleurs et des chefs-cuisiniers qui sont tenus de porter des gants, au cas où leurs mains présentent des plaies et des maladies susceptibles de causer des intoxications qui menacent la santé des consommateurs. Les symptômes liés aux intoxications alimentaires se manifestent par des troubles digestifs, des vomissements, douleurs abdominales, diarrhées aigues, ainsi que par des troubles neurologiques pouvant conduire à la paralysie, à la dyspnée, voire même le décès, a rappelé le même responsable qui exhorte les personnes présentant ces symptômes à s'adresser impérativement aux services des urgences au niveau des hôpitaux ou à la clinique la plus proche de leur lieu de résidence, pour une prise en charge.

APS

OUEDS DU TASSILI N'AJJER

Destination favorite des familles

Les pluies abondantes que connaît la région en cette période de l'année, notamment à Bordj el-Haouès, Djanet et tout le long de la route entre le chef-lieu de wilaya et la wilaya déléguée Djanet, revivifient les nombreux oueds.

PAR BOUZIANE MEHDI

Les oueds du Tassili N'ajjer (wilaya d'Illizi) attirent ces jours-ci de nombreuses familles désirant apprécier le spectacle du ruissellement de ces cours qui subliment ce lieu envoûtant, véritable musée à ciel ouvert. Les pluies abondantes que connaît la région en cette période de l'année, notamment à Bordj El-Haouès, Djanet et tout au long de la route entre le chef-lieu de la wilaya et la wilaya déléguée Djanet, "*revivifient*" de nombreux oueds, à l'exemple de Tasset, Iherir, Afra et Ifedil et autres points d'eaux sur les monts du Tassili. Les pluies importantes qu'enregistre le Tassili N'ajjer sont une vraie bouffée d'oxygène pour les habitants de la région, principalement les jeunes qui profitent de l'occasion pour s'adonner à la nage en ces périodes de grandes chaleurs dans les wilayas du Sud en général.

De nombreux oueds de la vallée d'Ihrir, classée par la Convention internationale des zones humides en 2001, sont devenus une destination de choix pour les amateurs de la nature et de la natation et de nombreux touristes issus de la région et des différentes wilayas du pays.

Les pluies alimentant ces rivières sont réellement une bénédiction puisqu'elles entraînent un rafraîchissement des températures et offrent des espaces naturels d'évasion et de détente.

Nombreux sont également les jeunes qui s'organisent pour "bivouaquer" sur les lieux plusieurs jours afin de se s'adonner à un autre hobby, à savoir la photographie et immortaliser les paysages qu'offre, de jour comme de nuit, le Tassili N'ajjer à travers la splendeur de ses montagnes et de leurs cascades. Illustrant souvent les couchers de soleil et des plans d'eau dans des décors qui rivalisent en beauté avec les plus célèbres sites de par le monde, ces photographies permettent aussi de faire connaître cette destination, notamment sur les réseaux sociaux.

Par ailleurs, les populations de la région, notamment nomades, dont l'activité principale est le pastoralisme, ont accueilli favorablement les fortes pluies qu'a enregistré récemment la région et qui augurent, pour elles, d'une "bonne" saison agricole et pastorale.

Le Tassili N'ajjer demeure l'une des plus belles régions du monde et source d'inspiration pour de nombreux touristes issus de tous les continents et de toutes les wilayas du pays en raison de ses sites naturels touristiques qui connaissent une large affluence tout au long de l'année.

B. M.

BLIDA, FORMATION PROFESSIONNELLE

Une quarantaine de nouveaux établissements pour la prochaine rentrée

Une quarantaine de nouveaux établissements de formation sont prévus à l'ouverture à la prochaine rentrée professionnelle, attendue pour le 25 septembre prochain, a annoncé, lundi à Blida, le ministre de la Formation et de l'Enseignement professionnels, Mohamed Mebarki.

"*Ces nouvelles structures de formation vont atténuer la pression existant au niveau de nombreux centres disséminés à travers le pays*", a estimé le ministre dans une déclaration à la presse, en marge d'une visite d'inspection dans la wilaya, dans le cadre des préparatifs de la prochaine rentrée professionnelle. A titre indicatif, M. Mebarki a cité l'ouverture attendue de trois instituts d'enseignement professionnel à Bouira, Laghouat et Blida (Bouguerra) et un Institut national spécialisé à Boufarik (Blida), inauguré, par lui, à l'occasion de cette visite.

De nouvelles spécialités de formation, fixées par les partenaires économiques dans l'objectif de couvrir les besoins de l'environnement économique en main-d'œuvre qualifiée ont été également créées à la faveur de cette nouvelle rentrée, à l'instar des techniques de vente, de l'électronique industrielle, le traitement des eaux et la transformation du plastique, a précisé le ministre, signalant que la nouvelle nomenclature nationale des métiers compte 23 filières économiques et 478 spécialités.

Aussi, a-t-il fait part de nombreuses incitations décidées par la tutelle au profit des établissements de formation de jeunes et ce, en vue du lancement de campagnes d'information en direction des parents, afin de les informer des différentes spécialités de formation assurées par eux et des opportunités d'emploi pouvant en découler une fois leur stage fini, ceci d'autant plus que 50% des jeunes chômeurs "*n'ont de qualifications dans aucun métier*", a ajouté M. Mebarki.

L'opportunité a donné lieu à la signature d'une convention entre les directions respectives de la formation et de l'enseignement professionnels et du logement et de l'urbanisme, stipulant la garantie d'un stage dans les métiers du bâtiment et de l'urbanisme d'une part et la formation de travailleurs en bâtiment dans le mode apprentissage, d'autre part. Le ministre de la Formation et de l'Enseignement professionnels a entamé sa visite par une halte à l'Institut d'enseignement professionnel de Bouguerra, avant une inspection de l'Institut d'enseignement professionnel de Beni Mered, opérationnel depuis 2010. Il a achevé sa visite par l'inauguration de l'Institut national spécialisé de Boufarik.

APS

CHLEF, CASCADES DE TRAGHENIA

Nouvel engouement pour le tourise de montagne

Les cascades de Traghenia, dans la région de Ténès, sont devenues parmi les destinations touristiques prisées par les estivants qui y trouvent des paysages pittoresques et un séjour estival plein de défis et d'aventures.

PAR BOUZIANE MEHDI

Alliant verdure luxuriante et eaux cristallines jaillissant des hauteurs de la cascade et des escarpements de montagnes, l'endroit connaît une importante affluence des familles et des jeunes qui ont opté pour le camping dans ces endroits hors du commun, ce qui dénote d'un développement de la conscience touristique chez le citoyen qui se découvre une passion pour ces paysages naturels. Connu autrefois seulement par les habitants de la région, les cascades de Traghenia sont devenues une destination incontournable pour les visiteurs de Ténès impatients de découvrir la beauté vierge du site et ce, en dépit de la difficulté des accès qui y mènent.

Mourad, un estivant de la wilaya de Tipasa, a fait part de son émerveillement de la beauté du site qu'il visite en quête d'un loisir d'un autre genre, marqué, notamment, par les aventures dans des pistes montagneuses, des barbecues et le thé préparé à la braise. Abed, (un Algérien établi à l'étranger) qui dit avoir découvert l'endroit par la biais d'un ami, a indiqué que ce site est "*une manifestation de la grandeur de Dieu d'où l'intérêt d'y accorder une attention particulière pour en faire un endroit touristique par excellence et promouvoir, ce faisant, le tourisme local et national*".

L'eau ruisselante, les grottes mythiques et les gravures rupestres offrent aux amateurs de la nature une vue magnifique retraçant l'histoire de cette région et appelant les visiteurs à immortaliser leur passage par des photos en guise de souvenir. Très prisé en cette saison, l'endroit est devenu également la destination favorite de plusieurs associations touristiques, culturelles et sportives à l'instar de l'Association pour la promotion des sports féminins à Chlef qui a organisé une randonnée pour découvrir la région, faisant la promotion du tourisme de montagne. À ce propos, la présidente de l'Association, Rima Attallah, a indiqué que la relance du secteur touristique commence par la valorisation et la promotion de ces sites, ajoutant que la wilaya de Chlef regorgeait de plusieurs sites qui reflètent la beauté et la biodiversité de l'Algérie.

En dépit de sa beauté qui attire différentes franges de la société, ce lieu demeure menacé par la pollution due essentiellement à l'amoncellement de déchets qui agace les visiteurs et les riverains en particulier. Ces derniers ont appelé les estivants "*à faire preuve de civisme et à nettoyer périodiquement ce site*", et les autorités locales d'y accorder davantage d'intérêt.

B. M.

BLIDA, STATION THERMALE DE HAMMAM MELOUANE

Un lieu de villégiature par excellence

La région touristique de Hammam Melouane, à l'est de Blida, attire quotidiennement, et depuis le début de la saison estivale, des centaines de familles qui préfèrent le paysage montagneux calme loin du brouhaha des plages et du bruit des villes côtières.

Les reliefs montagneux offrent aux visiteurs de Hammam Melouane l'opportunité de contempler le paysage naturel qui coupe le souffle et les hauts sommets montagneux qui envoûtent cette région blidéenne vers laquelle des milliers de touristes affluent quotidiennement. Le paysage montagneux de Hammam Melouane fait oublier aux visiteurs le chemin ardu menant à cet espace touristique. En dépassant la cité AADL de Bouinane avec ses routes dégradées dont les travaux sont en cours, des paysages exceptionnelles s'offrent au visiteur qui vient du chef-lieu de la wilaya ou d'Alger (40 km au sud de la capitale), notamment la beauté des hauteurs de l'Atlas blidéen avant d'arriver à la destination finale à Oued Hammam Melouane ou de poursuivre le chemin jusqu'à Megtaâ Lezreg. Interrogés par l'APS, des visiteurs de cette région touristique ont indiqué que les nombreux changements enregistrés à Hammam Melouane ont fait de ce site leur première destination durant la saison estivale où des dizaines de jeunes ayant bénéficié des contrats de location de tentes et de parking veillent à la propreté de l'entourage de l'oued à travers la collecte des déchets laissés par les visiteurs. Ils accompagnent également les familles pour choisir les lieux où celles-ci veulent s'installer pour profiter des eaux douces de l'oued. C'est ce qui a été confirmé par le P/APC, Meddi Omar, qui a déclaré qu'en prévision de la saison estivale de cette année, il a accordé à près de 80 jeunes de la région des contrats de location des tentes installées aux bords de la rivière Megtaâ Lezreg afin d'encourager le tourisme dans cette région et créer de l'emploi. Les magasins qui se trouvent sur la route menant à l'oued et à l'ancien hammam ont réussi de garder leur réputation dans la vente de l'ancien instrument de musique, à savoir "la percussion" (derbouka), sous de multiples formes et à des prix variant entre 250 et 800 DA. Cet instrument enregistre la plus grande demande chez les propriétaires de magasins, à qui vient s'ajouter la sculpture "du coq" qui se vend sous différentes formes et couleurs considérée comme symbole de cette région connue pour ses traditions d'abattage de volaille dans des rituels et des coutumes par lesquelles les visiteurs espèrent guérir de leurs différentes maladies, avant que cette habitude ne disparaisse graduellement se limitant à des sculptures qui se vendent à différents prix.

Aussi, la région de Hammam Melouane devrait attirer davantage de visiteurs, notamment après la mise en service du village touristique réalisé par la Direction du tourisme et de l'artisanat, ce qui améliorera, certes, les revenues de la commune, notamment après avoir bénéficié d'une décision lui permettant de gérer ses activités touristiques au lieu des services de la Direction du tourisme et de l'artisanat. La gestion de l'espace d'aménagement touristique a été transférée récemment à l'Assemblée populaire communale de Hammam Melouane sur décision de l'ex-wali de Blida, Mustapha Layadi, prise lors des festivités de célébration de la Journée nationale du tourisme. Un cahier de charges fixant les modalités de gestion de cette structure touristique était en cours d'élaboration ce qui permettra d'assurer davantage de revenus à la commune et de relancer le tourisme et le développement dans cette localité. Pour rappel, cette importante structure touristique est dotée de 17 locaux d'artisanat (521,85 m²), d'un espace pour les jeux d'enfants (743 m²), de deux parkings (2102 m²), d'une salle de prière, de toilettes (hommes et femmes) et d'un magasin commercial (cafeteria et restaurant). Ledit espace est doté d'espaces verts, d'une fontaine et de passages piétons.

APS

ORAN

Journées de médecine physique

Plus de 300 spécialistes sont attendus à la 3e édition des Journées de médecine physique et de réadaptation du Centre hospitalo-universitaire d'Oran (CHUO) prévue en ce mois de septembre, ont indiqué les organisateurs.

La rencontre réunira plus de 300 praticiens qui plancheront sur l'objectif principal, à savoir l'amélioration de la prise en charge des patients, a précisé, à l'APS, le professeur Khaled Layadi, président du comité d'organisation.

Une dizaine de pathologies sera abordée dans le cadre de cette nouvelle édition qui se tiendra les 22 et 23 septembre au complexe balnéaire des Andalouses d'Oran. La neuro-réadaptation figure parmi les thématiques majeures de cette manifestation scientifique, avec plusieurs conférences dédiées aux accidents vasculaires cérébraux (AVC), à la maladie de Parkinson, à la sclérose en plaques et à la neurologie périphérique.

Les participants à ces journées interviendront aussi sur la douleur de l'appareil locomoteur, la paralysie cérébrale, l'hémophilie, l'ostéoporose, la vessie neurologique, la pathologie sportive et le handisport, la posturologie, l'auriculothérapie, la mésothérapie, la podologie et la kinésithérapie.

La rencontre permettra aux communicants de présenter les nouvelles approches thérapeutiques dans les champs de l'orthophonie, de la neuropsychologie, de l'ergothérapie et de la psychomotricité, a fait savoir le professeur Layadi.

TLEMCEN

Opération de numérisation de manuscrits à partir d'octobre

Une opération de numérisation des manuscrits de l'annexe du Centre national des manuscrits de Tlemcen sera lancée en octobre prochain, a annoncé le directeur de l'annexe. L'opération touchera, en première phase, 15 manuscrits de jurisprudence "fiqh" et de conduite "sira" du prophète (QSSL) de Ali Dessouki, de Abi Bekr Ben Mohamed Ben Acem et autres. L'opération coïncidera avec l'apport d'un nouveau système de numérisation des manuscrits et leur diffusion sur internet. Cet appareil s'ajoute à un autre appareil de numérisation de cette annexe.

Encadrée par des cadres compétents en informatique, elle permettra de préserver les manuscrits par leur informatisation selon des techniques modernes.

Ce genre de documentation électronique permettra la création d'une bibliothèque numérique, qui sera mise au service des chercheurs et des étudiants, ainsi qu'une banque de données facilitant l'accès aux manuscrits et leur exploitation dans la recherche scientifique, a-t-on souligné.

L'annexe de Tlemcen du Centre national des manuscrits sise dans la wilaya d'Adrar est chargée de l'inventaire, de l'indexation, de la protection et de la conservation des manuscrits de cinq wilayas de l'ouest du pays.

Depuis sa création en 2014, elle a inventorié 21 armoires des wilayas d'Aïn-Témouchent, Saïda, Oran, Relizane et Tlemcen.

APS

HASSAN ROHANI :

« Israël doit immédiatement quitter le sol syrien »

Réuni ce vendredi avec les Présidents russe et turc, le chef du gouvernement iranien a pointé qu'Israël devait se retirer sans tarder des territoires syriens occupés, à savoir le Golan.
L'État hébreu doit quitter sans délai les territoires syriens, a déclaré le Président iranien Hassan Rohani, lors du sommet tripartite à Téhéran regroupant en outre les dirigeants russe et turc, Vladimir Poutine et Recep Tayyip Erdogan.
« En conformité avec les résolutions internationales et l'exigence du peuple syrien, le régime occupant israélien doit immédiatement quitter les territoires syriens occupés », a-t-il pointé.
Et d'ajouter que Téhéran, pour sa part, envisageait de maintenir sa présence en Syrie, présence fondée sur la demande des autorités légitimes syriennes.

LIBYE

63 morts et 12 disparus lors d'affrontements à Tripoli

Soixante-trois personnes ont été tuées et 12 portées disparues lors d'affrontements dans la capitale libyenne Tripoli, a déclaré mercredi le ministère libyen de la Santé, au lendemain de l'annonce par les Nations unies d'un accord de cessez-le-feu entre les belligérants.
"Il y a eu 63 morts et 12 disparus jusqu'à présent. Cent cinquante-neuf personnes ont été soignées (en Libye) et 51 autres ont été transférées en Tunisie pour leur traitement médical", a précisé Tarek Al-Hamshri, directeur du département des affaires des blessés du ministère, lors d'une conférence de presse.
Le sud de Tripoli a été le théâtre de violents affrontements entre les forces gouvernementales et les combattants de "la Septième Brigade" en provenance de la ville voisine de Tarhuna, à quelque 80 km au sud-est de Tripoli.

Libye : l'Onu annonce un accord de cessez-le-feu près de Tripoli

"La situation dans la capitale de Tripoli est stable et normale", a déclaré le ministre de l'Intérieur, Abdul Salam Ashour, lors de la conférence de presse.
Le ministre des Transports Milad Matug a déclaré que le seul aéroport en service à Tripoli devrait reprendre ses vols sous 24 heures, après avoir été fermé pendant plusieurs jours à cause des affrontements. Les vols ont été redirigés vers l'aéroport international de Misurata, à quelque 200 km à l'est de Tripoli.
Matug a confirmé que l'aéroport n'avait pas été endommagé, soulignant que "*tous les travailleurs sont prêts à reprendre le travail dès que la situation sécuritaire sera suffisamment stable*".
Les gouvernements français, italien, britannique et américain ont salué mardi l'accord de cessez-le-feu, le considérant comme "*une étape critique pour faire avancer le processus politique conformément au plan d'action des Nations unies*".
Après le soulèvement de 2011 qui a renversé le régime de l'ancien dirigeant Mouammar Kadhafi, la Libye a connu une escalade de violence, de chaos et de division politique.

Agence

EN LIBYE ET EN TUNISIE

Le Pentagone envisage de fermer des postes militaires

Le département de la Défense américain envisage de fermer des postes militaires avancés dans quatre pays africains, dont la Libye et la Tunisie, dans le cadre d'un nouveau plan prévoyant un retrait de la majeure partie des forces spéciales déployées au Niger, a rapporté le New York Times.

Le plan, s'il est approuvé par le chef du Pentagone, James Mattis, devrait se solder également par la fermeture des postes militaires américains au Kenya et au Cameroun, selon le quotidien qui cite trois responsables du Pentagone sous couvert de l'anonymat.
Ces changements interviendraient dans le cadre d'une nouvelle stratégie de défense visant à mettre l'accent sur les menaces posées par la Chine et la Russie, désignées officiellement par la maison Blanche comme ennemis des Etats-Unis.
Le plan a été dicté dans le cadre d'une nouvelle stratégie de redéploiement en Afrique, dévoilée en janvier, dans le sillage de l'embuscade à Tongo Tongo qui a coûté la vie à quatre soldats américains en octobre 2017.
Il engendrerait une réaffectation des centaines de soldats déployés en Afrique et aura comme conséquence d'affecter les partenariats militaires déjà établis. Il pourrait aussi priver les forces locales de certains équipements militaires américains les plus avancés.
L'exécution de cette stratégie s'échelonnera sur une période allant de 18 à 36 mois mais une des sources a affirmé que le calendrier sera accéléré une fois qu'il sera approuvé par le département de la défense américain.
Les mêmes sources, s'inquiètent du fait que ce nouveau plan menace de réduire les progrès accomplis dans la lutte contre al-Qaida et l'Organisation de l'Etat Islamique, et même de diminuer les alliances militaires, alors que la Russie et la Chine sont en train d'accroitre leur influence dans le continent.
L'un des responsables qui s'est confié au New York Times a soutenu que la fermeture envisagée des postes militaires en Libye, en Tunisie, et au Kenya est susceptible de réduire de manière considérable l'influence des Etats-Unis en Afrique, soulignant que prendre pareille décision relève d'un manque de clairvoyance.
Selon ce nouveau plan, le Pentagone devrait limiter les missions de ses forces spéciales aux programmes conjoints de formation et d'échange qui seront menées dans certains pays africains, où l'environnement n'est pas jugé hostile aux commandos américains. Pour rappel, ces changements interviennent moins de deux mois après l'annonce faite par Africom sur le déploiement de drônes armés au Niger. Au total, 1.200 soldats des forces spéciales américaines sont déployés à travers le continent. Le nouveau plan prévoit de réduire ce nombre de moitié dans les trois prochaines années.

Agence

IDLIB

Erdogan propose un cessez-le-feu, Poutine lui répond

Soutenant l'appel à déposer les armes adressé par le Président turc aux terroristes, Vladimir Poutine a tout de même fait remarquer que personne ne pouvait garantir qu'il serait entendu par Daech et al-Nosra, ce qui compliquait les perspectives d'une trêve.
Le Président turc Recep Tayyip Erdogan a appelé vendredi à mettre en place un cessez-le-feu pour éviter un *« bain de sang »* dans la province d'Idlib en cas d'offensive syrienne, lors d'un sommet sur la Syrie à Téhéran.
« Nous ne voulons absolument pas qu'Idleb se transforme en bain de sang », a déclaré M. Erdogan devant ses homologues iranien, Hassan Rohani, et russe, Vladimir Poutine, qui appuient Damas.
Vladimir Poutine a de son côté soutenu l'appel à déposer les armes lancé à tous les terroristes, mais a toutefois pointé du doigt le refus de l'opposition armée de négocier.
« Les représentants de l'opposition armées sont absents de la table, de même que les représentants du Front al-Nosra et ceux de Daech », a observé le chef d'État russe.
« J'estime que le Président turc a généralement raison, ça serait bien. Or, nous ne pouvons pas répondre pour eux, encore moins pour les terroristes de Daech ou du Front al-Nosra pour dire qu'ils cesseront de tirer ou cesseront d'utiliser des drones chargés de bombes », a indiqué Vladimir Poutine.
Le gouvernorat d'Idlib se trouve entre les mains des terroristes du Front al-Nosra depuis 2015. Les membres de groupes radicaux qui avaient refusé de se rendre aux forces gouvernementales syriennes lors des opérations antiterroristes à Alep, à Homs et dans la Ghouta orientale ont été évacués par des couloirs humanitaires aux termes des accords sur la réconciliation. Des terroristes du Front al-Nosra et de Daech y avaient également été transférés depuis le sud et le sud-ouest de la Syrie dont le territoire a été complètement libéré des terroristes le long de la frontière israélienne et jordanienne.

MIDI SPORTS

REAL

Rodrigo dément une approche du club

Page 14

EQUIPE NATIONALE : ALGÉRIE - GAMBIE À 17H45

Premier test révélateur pour Belmadi

La sélection algérienne de football affrontera son homologue de la Gambie aujourd'hui au Indépendance Stadium, à Bakou, dans un premier test révélateur pour le sélectionneur national, Djamel Belmadi, et ses joueurs.

LIGUES 1 ET 2

La sécurité sociale des clubs professionnels au menu de la réunion FAF-LFP-CNAS

EQUIPE NATIONALE : ALGÉRIE - GAMBIE À 17H45

Premier test révélateur pour Belmadi

La sélection algérienne de football affrontera son homologue de la Gambie aujourd'hui au Indépendance Stadium, à Bakou, dans un premier test révélateur pour le sélectionneur national, Djamel Belmadi, et ses joueurs.

PAR MOURAD SALHI

La semaine de préparation se termine pour les coéquipiers de Riad Mahrez sous la houlette du nouvel entraîneur Djamel Belmadi. L'heure de vérité a sonné, donc, pour ce jeune entraîneur qui veut relever le défi. Un match qui s'annonce difficile en terre gambienne mais à ne pas rater.

Ce match, qui s'inscrit dans le cadre de la deuxième journée des éliminatoires de la Coupe d'Afrique des nations (CAN 2019), s'annonce très important pour Djamel Belmadi. Un rendez-vous à ne pas louper pour l'ancien capitaine des Verts.

D'ailleurs, lors de son deuxième point de presse tenu mardi dernier au centre technique de Sidi Moussa, Belmadi a relevé l'importance de ce rendez-vous pour la suite du parcours. *"Ça sera pour nous un match à ne pas rater. J'ai vu quelques séquences de notre adversaire, mais c'est une toute autre paire de manche pour nous"*, a-t-il dit.

Trois maîtres mots cités par le nouvel entraîneur des Verts Djamel Belmadi depuis son débarquement au Centre technique de Sidi Moussa. Il s'agit de *"rigueur, implication et concentration"*. Belamdi n'a rien laissé au hasard pour présenter une équipe conquérante cet après-midi face à la Gambie.

Il avait déjà tenu une réunion avec les joueurs durant laquelle il a expliqué sa méthode de travail et sa stratégie. Au cours de ce conclave, l'ex-joueur de l'OM a insisté sur la discipline et sur la solidarité du groupe. Une victoire à Banjul va certainement libérer les joueurs, mais pour réussir cela il faudrait jouer avec un nouvel état d'esprit. La sélection algérienne possède sur papier un effectif riche mais ce qui a manqué à cette sélection avant la venue de Belmadi c'est la grinta.

Une victoire pour provoquer le déclic

Un bon exploit aujourd'hui permettra aux joueurs de provoquer le déclic et de se réconcilier avec les supporters. Ainsi, après plusieurs mois sans convaincre, les joueurs de la sélection nationale, issus exclusivement des championnats européens, sont appelés à honorer la confiance placée en eux par le nouveau sélectionneur national.

"Après avoir constaté le bas niveau du championnat algérien, j'ai opté pour des joueurs algériens qui évoluent à l'étranger. L'équipe nationale n'est pas un mariage pour inviter n'importe qui. J'ai opté pour un choix, maintenant c'est à eux d'être des hommes en honorant leurs statuts. Nous avons une mission à court terme. Il faut aller chercher cette victoire en Gambie pour redonner à l'équipe son niveau d'antan", a indiqué le coach Belmadi.

Chez les joueurs, c'est le même son de cloche, puisqu'ils comptent aborder ce match avec une grande détermination, en dépit de toutes les contraintes, dont le mauvais état de la pelouse qui abritera le match.

Le meneur de jeu de la sélection algérienne, Yacine Brahimi, s'est montré "*confiant*" avant d'affronter les Scorpions gambiens samedi : "*On s'est bien parlé entre nous, les joueurs et le staff technique. Le match est important, on a hâte de renouer avec le succès. On reste positif et on va là-bas pour gagner, ça ne sera pas facile, ça s'annonce compliqué comme tous les matchs en déplacement en Afrique mais on n'a pas d'excuse, on va faire le maximum pour décrocher la victoire*", a déclaré le joueur de Porto à la presse nationale avant de prendre l'avion.

De son côté, le défenseur Rafik Halliche, de retour en sélection nationale après une longue absence, a indiqué que le groupe est "*fin prêt*" pour affronter la Gambie avec l'objectif de ramener un bon résultat. "*Nous avons bien travaillé lors de notre stage. L'ambiance est bonne au sein du groupe et le premier contact avec le nouveau sélectionneur s'est bien déroulé. Tout le monde est conscient de la tâche qui nous attend. Nous allons faire le maximum à Banjul*" a t-il affirmé.

"*Il s'agit d'un match difficile, mais pas impossible. Une victoire va nous permettre d'ouvrir une autre page et regagner de nouveau la confiance de nos supporters"*, a indiqué, de son côté, Sofiane Feghouli à son arrivée à Alger.

Pour le milieu de terrain du FC Metz, Farid Boulaya, qui enregistrera sa première sélection, le groupe algérien possède de la qualité et pourra faire mal. *"Nous avons de la qualité. Il y a une bonne équipe et je pense qu'on peut faire de bonnes choses. Cela va être une rencontre compliquée, comme tous les matchs en Afrique à l'extérieur, mais avec la qualité du groupe, nous pouvons gagner"*, a-t-il dit.

Même son de cloche chez le gardien de but du FC Metz Alexandre Oukidja qui enregistrera également sa première élection. *"Il y a une bonne ambiance dans le groupe et on travaille sérieusement. Je pense que nous avons les moyens pour réaliser un bon résultat en Gambie"*, a souligné le keeper des Verts.

M. S.

Trois absents côté gambien

La sélection nationale affrontera, ce samedi à 17h30, une équipe gambienne amoindrie de quelques-uns de ces titulaires. Trois cadres de la sélection de Gambie seront absents lors de la deuxième journée des éliminatoires de la Coupe d'Afrique 2019, il s'agit du capitaine de l'équipe et défenseur de la Sampdoria de Gênes, Omar Colley, ainsi que du milieu de terrain de Hajduk Split, Hamza Barry, et, enfin, l'attaquant de l'équipe anglaise de Reading, Madou Barrow. Le coach de la Gambie, Tom Saintfiet, a déclaré à ce sujet : *"Nous avons trois grands absents. Ces derniers ont évoqué des raisons personnelles quant à leur absence. Et bien on fera avec, d'ailleurs je les ai déjà remplacés par deux éléments qui évoluent en Asie et un chez nous dans le championnat local."*

HAKIM MEDANE

"Notre confiance est grande en Belmadi"

Le manager général de l'équipe nationale de football Hakim Medane a affirmé, jeudi, que la Fédération algérienne (FAF) plaçait "*toute sa confiance*" en la personne du nouveau sélectionneur, Djamel Belmadi, avant ses grands débuts sur le banc, samedi face à la Gambie au stade de l'Indépendance de Bakau (17h30, algériennes), dans le cadre de la 2e journée (Gr. D) des qualifications de la Coupe d'Afrique des nations CAN-2019.

"***Notre confiance est grande en la personne de Belmadi. Je pense que nous avons trouvé la bonne personne avec qui nous allons réaliser des résultats positifs. L'issue de la rencontre face à la Gambie ne va pas décider de l'avenir de toute une sélection, il y a un projet sportif qui s'étale jusqu'en 2022. Bien évidemment, l'idéal est de commencer par un bon résultat ici à Banjul, mais le plus important est d'atteindre l'objectif assigné*"**, a indiqué Medane dans un entretien accordé à l'APS.**

Belmadi (42 ans), ancien international algérien (20 sélections / 5 buts) s'est engagé en août dernier avec la FAF pour un contrat jusqu'en 2022, en remplacement de Rabah Madjer, limogé le 24 juin dernier suite à une mauvaise série de quatre défaites de rang en amical, dont la dernière concédée le 7 juin face au Portugal à Lisbonne (3-0).

"***Belmadi est un ancien international qui connaît assez bien les rouages de la sélection. Quand j'avais discuté avec lui pour la première fois, j'étais surpris de constater qu'il était au courant de tout et suivait l'actualité de l'équipe nationale même s'il était au Qatar, c'est un fervent supporteur de la sélection. C'est un nouveau départ pour la sélection avec lui*"**, a-t-il ajouté.**

Avant d'enchaîner sur la relation joueurs-sélectionneur : ***"Les joueurs sont professionnels et ont une relation professionnelle avec le sélectionneur et les responsables. Comme tout le monde le sait, le football c'est les résultats, quand ils sont là, personne ne peut trouver à redire, sinon il y a toujours des choses à remettre en cause et inventer toutes les histoires du monde."***

Enfin, Medane qui a précédé la délégation algérienne à Banjul a assuré que tout était "prêt" pour le séjour de l'équipe nationale. "*Nous avons déjà effectué une visite à Banjul en compagnie du médecin vétérinaire Youcef Ouznali pour préparer cette rencontre et signer un protocole d'accord avec la Fédération gambienne (GFF) qui nous a beaucoup aidés, regrettant les fortes chutes de pluie qui peuvent détériorer l'état de la pelouse.*"

LIGUES 1 ET 2

La sécurité sociale des clubs professionnels au menu de la réunion FAF-LFP-CNAS

La situation des clubs professionnels de Ligues 1 et 2 en matière de sécurité sociale était au centre de la réunion de travail tenue ce jeudi à Alger par le président de la Ligue de football professionnel, Abdelkrim Medaouar, avec la Caisse nationale des assurés sociaux (Cnas), a indiqué l'instance chargée de la gestion de la compétition professionnelle.

De cette réunion, à laquelle ont assisté des responsables de la Cnas et de la FAF, les deux parties ont convenu de se revoir cette fois-ci avec les documents traçant le détail des créances de chaque club. Par la suite, les clubs seront invités pour une rencontre consacrée à cet épineux dossier qui constitue "*notre préoccupation majeure*", a indiqué le président de la LFP.

Lors de cette réunion, nous informerons les clubs de leur situation administrative vis-à-vis de cet organisme. "*Ensemble, nous allons chercher des formules qui satisfassent tous les partenaires. N'omettons pas, par ailleurs, de signaler qu'un certain nombre de clubs ont changé de bureau et de président*", a déclaré Medouar cité par le site officiel de la LFP.

Pour mémoire, la LFP avait signé le 23 mai 2016 un mémorandum pour le règlement de la dette contractée depuis l'avènement du professionnalisme en football, en 2010. Ce mémorandum avait fixé l'assiette, le taux de cotisation et les prestations de sécurité sociale de l'encadrement des clubs professionnels de football.

BADMINTON/CHAMPIONNATS ARABES U15 ET U17

Onze médailles, dont six en or, pour l'Algérie

L'Algérie a décroché onze médailles, dont six en or, lors des Championnats arabes de badminton des U15 et U17 "garçons et filles", clôturés jeudi, à Beyrouth (Liban).

Chez les U17 "garçons et filles", l'Algérie a fait le plein en remportant cinq médailles d'or et une bronze dans les cinq tableaux.

En simple, Seïf Eddine Larbaoui a dominé le tableau garçons, alors que Malak Ouchefoune a été sacrée chez les filles.

Les duos algériens composés de Larbaoui-Abderrahim Bouksani et Ouchefoune-Dounia Naâma se sont adjugés l'or respectivement en double garçons et double filles. Dans le tableau mixte, Larbaoui et Ouchefoune ont offert à l'Algérie une cinquième médaille d'or. L'unique médaille de bronze chez les U17 était l'œuvre de Bouksani. Chez les U15 "garçons et filles", l'Algérie a obtenu cinq médailles (1 or, 2 argent et 2 bronze). La médaille d'or est revenue à Tahar Skander Medel en simple garçons, alors que sa compatriote Asma Balahouane s'est contentée de la médaille de bronze du simple filles. Le duo Medel et Aymen Daoud s'est adjugé la médaille d'argent du tableau double garçons. Dans le tableau mixte, l'Algérie a obtenu une médaille en argent et une bronze respectivement grâce aux duos Skander Medel-Asma Balahouane et Mohamed Amine Chekkal-Nihed Benhaoua.

Outre la participation des équipes nationales, le corps arbitral algérien était aussi de la partie avec la présence de Djamel Bouchefa et Leïla Khelili.

CHAMPIONNAT ARABE DES NATIONS DE CYCLISME (1re JOURNÉE)

Deux médailles d'argent pour l'Algérie

La sélection nationale algérienne de cyclisme a remporté deux médailles d'argent en course contre-la montre par équipes juniors garçons et filles au Championnat arabe des nations dont les compétitions ont débuté mercredi à Mostaganem.

L'équipe algérienne juniors composée des cyclistes Belmokhtar Saber, Merdj Amine, Nehari Mohamed Amine et Noura Cherif ont occupé la seconde place en parcourant la distance de 48 km en une heure 4 minutes et 57 secondes.

La sélection égyptienne a remporté la médaille d'or de cette course après avoir devancé l'équipe algérienne d'une minute et 40 secondes alors que la sélection irakienne a occupé la troisième place.

L'équipe algérienne juniors filles composée de Belkacem Benouanane Racha, Bouzenzen Nour Yasmine, El Meddah Yasmine et Zerifi Loubna a décroché la médaille d'argent de la course contre la montre par équipes. L'équipe égyptienne a remporté la médaille d'or et la sélection irakienne la médaille de bronze.

La sélection algérienne a parcouru la distance de 40 km sur un circuit fermé sur la voie express reliant Mostaganem à l'autoroute est-ouest en 1 h 4' 18".

Les compétitions de ce championnat arabe des nations de cyclisme se poursuivront jeudi par une seule course contre-la montre par équipes séniors, alors que le programme de vendredi et samedi comporte quatre courses contre la montre individuels par catégories (seniors, juniors, cadets et filles). Cette manifestation sportive, qui dure jusqu'au 12 septembre en cours, enregistre la participation de 130 cyclistes de 13 pays.

MAN CITY

Un gardien de 16 ans recruté

Toujours à la recherche de jeunes talents, Manchester City s'est assuré les services du jeune gardien Gavin Bazunu (16 ans). Selon le *Telegraph,* les Skyblues vont payer 470.000 euros à Shamrock Rovers, un record en Irlande pour un joueur non-professionnel. Bazunu signera son premier contrat professionnel avec les Citizens en février, pour ses 17 ans. Liverpool, Tottenham et le Celtic Glasgow étaient aussi sur les rangs.

ARSENAL

Guendouzi déjà récompensé !

Cet été, le milieu de terrain Mattéo Guendouzi (19 ans, 4 matchs en Premier League cette saison) a quitté Lorient pour Arsenal. Et l'aventure londonienne commence bien pour le Français, titulaire lors de quatre premières journées de championnat et déjà élu meilleur joueur du mois d'août par les supporters !

JUVE

Trezeguet confiant pour Ronaldo

Ancien attaquant de la Juventus Turin entre 2000 et 2010, David Trezeguet savait comment s'y prendre pour faire trembler les filets dans le championnat italien. Alors le champion du monde 1998 est bien placé pour évoquer les premières difficultés de Cristiano Ronaldo (33 ans, 3 matchs en Serie A cette saison), toujours muet après trois journées de Serie A.
"*Il est en train d'apprendre à connaître ses coéquipiers, un nouveau système et de nouvelles habitudes, mais c'est un joueur extraordinaire qui a régulièrement montré qu'il était un grand professionnel donc je pense que ça va venir avec le temps. (...) Il va marquer tôt ou tard*", a confié "Trezegol" à Sky Sport. Trezeguet ne se fait donc aucun souci pour la suite de la saison de Ronaldo en Italie.

BARÇA

Messi désigne son point faible

Joueur hors norme et considéré comme l'un des meilleurs de l'histoire du football, Lionel Messi (31 ans, 3 matchs et 4 buts en Liga cette saison) a très peu de défauts sur le terrain. Mais l'attaquant du FC Barcelone estime tout de même avoir encore un point faible : les penalties.
"*Je voudrais être plus efficace,* a reconnu l'Argentin sur Radio Catalunya. *C'est un exercice difficile. Et ce n'est pas la même chose d'en frapper à l'entraînement que durant un match. Il y a plein d'autres facteurs qui entrent en jeu. Vous pouvez avoir un plan ou une idée en tête, mais le moment venu, c'est toujours plus difficile que prévu.*" Dans sa carrière, Messi a échoué sur 23% des penalties tirés.

REAL

Rodrigo dément une approche du club

Cet été, le Real Madrid cherchait un attaquant capable de concurrencer Karim Benzema. Mariano Diaz a finalement été rapatrié de l'Olympique Lyonnais pour remplir ce rôle, mais le nom du buteur de Valence Rodrigo (27 ans, 3 matchs et 1 but en Liga cette saison) a également été cité à de nombreuses reprises dans la presse espagnole.

Et pourtant, aucun contact ne semble avoir existé entre les deux parties. "*Il est vrai que pendant tout le mercato, on a beaucoup parlé du Real et de l'Atletico Madrid à mon sujet, mais je suis resté très tranquille,* a expliqué l'international espagnol, en marge du rassemblement de sa sélection. *À ce que je sache, il n'y a jamais eu d'offre formelle de la Maison Blanche et, honnêtement, je suis heureux à Valence*." Pour rappel, les dirigeants valenciens réclament 120 millions d'euros pour libérer Rodrigo, soit le montant de sa clause libératoire. Une somme importante que le président madrilène Florentino Perez n'était pas prêt à investir sur ce joueur.

Neymar ou Mbappé ? McManaman a choisi

Cet été, la presse espagnole n'a cessé d'évoquer un intérêt du Real Madrid pour les attaquants du Paris Saint-Germain, Neymar (26 ans, 4 matchs et 4 buts en L1 cette saison) et Kylian Mbappé (19 ans, 3 matchs et 4 buts en L1 cette saison). Invité à désigner sa recrue idéale pour faire oublier Cristiano Ronaldo, parti à la Juventus Turin, l'ancien milieu de la Casa Blanca, Steve McManaman, donne sa préférence au Français.
"*Si Neymar vient, la situation sera difficile. Parce qu'il avait déjà joué pour le Barça, mais je sais que Florentino (Pérez) le désire... Mais quand vous avez besoin d'une star fiable pour les dix prochaines années, je pense que vous devez acheter un joueur comme Mbappé. Il a tout juste 19 ans et est susceptible de devenir une superstar. Si je dois choisir, je choisirai l'avenir, alors je dirai Mbappé*", a indiqué l'Anglais pour *Goal Indonésie*. Mais, pour le moment, Mbappé comme Neymar sont toujours des joueurs du PSG.

Mariano impressionne le staff

En choisissant de reprendre le désormais légendaire N° 7 de Cristiano Ronaldo, parti à la Juventus Turin, l'attaquant du Real Madrid Mariano Diaz (25 ans) s'est mis une petite pression sur les épaules. Mais d'après le quotidien espagnol *Marca,* l'ancien Lyonnais l'assume à la perfection lors des entraînements.
En effet, le Dominicain aurait impressionné le staff du coach Julen Lopetegui lors des premières séances collectives. En raison de sa faculté à faire trembler les filets à chaque fois qu'un ballon dangereux lui parvient, d'une part, mais aussi pour sa condition physique optimale. Suffisant pour en faire un véritable concurrent à Karim Benzema ? L'avenir nous le dira.

Quand Zidane rendait Özil nerveux...

Mesut Özil (29 ans, 3 matchs en Premier League cette saison) est un grand fan de Zinedine Zidane. Alors lorsque le milieu offensif allemand a rejoint le Real Madrid en 2010, sa première rencontre avec le Français, conseiller du président Florentino Pérez à l'époque, a été un moment particulièrement stressant.
"*J'étais particulièrement nerveux quand j'ai rencontré Zinedine Zidane, qui était au-dessus de tout pour moi*, se rappelle Özil pour le site officiel des Gunners. *Il était dans le vestiaire et mes mains transpiraient. J'avais tellement envie de lui parler. Plein de choses me revenaient en tête : je pensais à l'époque où j'étais enfant, avec mes copains, quand je voulais à tout prix son maillot pour l'imiter dans mon quartier...*"
Finalement, le calme de "Zizou" a fait retomber la pression. "*Il était calme et j'ai vraiment apprécié ma première rencontre avec lui*", se souvient l'Allemand.

PSG

8 M€ annuels proposés à Milinkovic-Savic

Comment dire tout et son contraire en l'espace d'une semaine ? Il faut le demander à Mateja Kezman, agent du milieu de terrain de la Lazio Rome Sergej Milinkovic-Savic (23 ans, 3 matchs en Serie A cette saison). Récemment, l'ancien attaquant expliquait que son joueur avait fait l'objet de "*fausses rumeurs*" tout au long de l'été, avant de confirmer ce jeudi que l'intérêt du Paris Saint-Germain était bel et bien réel.
"*Il a été très courtisé cet été,* a finalement expliqué l'ex-buteur du PSG dans les colonnes de *La Gazzetta dello Sport*. *En France, il aurait pu gagner 8 millions d'euros par an, mais nous n'avons jamais poussé pour un départ. Sergej est heureux à Rome. Il prolongera d'ailleurs bientôt son contrat, il y a déjà un accord entre les deux parties*." Pour rappel, en prolongeant son contrat, le Serbe devrait voir son salaire augmenter jusqu'à 3 millions d'euros annuels. Par rapport à ce que proposait le club parisien, la différence est flagrante...

RENCONTRES CINÉMATOGRAPHIQUES DE BEJAIA

Fragments de rêve de Bahia Bencheikh El Fegoun interdit de diffusion

Le film de clôture des rencontres cinématographiques de Béjaïa, Fragments de rêve, de Bahia Bencheikh El Fegoun, a été interdit de diffusion ce 6 septembre, annoncent les organisateurs des RCB, ajoutant que les rencontres seront suspendues jusqu'à ce que les "conditions de libre exercice soient assurées".

La directrice artistique des rencontres cinématographiques de Béjaïa, Leïla Aoudj, explique que pour pouvoir diffuser des films qui passent en avant-première algérienne pendant le festival, il faut que ces films soient visionnés par une commission du ministère de la Culture qui délivrera ensuite des visas culturels pour leur diffusion. Elle ajoute que tous les films programmés ont obtenu ces visas sauf le documentaire *"Fragments de rêve"* de la réalisatrice Bahia Bencheikh El Fegoun.

"Le film ne figurait même pas dans la liste de ceux qui ont obtenu les visas de diffusion. Ce n'est même pas une interdiction mais un non octroi", déplore Leïla Aoudj.

La directrice artistique ajoute qu'un courrier a été adressé au ministre de la Culture, Azzedine Mihoubi, la veille de l'ouverture des RCB, afin d'avoir des explications sur cette interdiction, seulement aucune réponse n'a été donnée de la tutelle.

"Dans notre courrier, nous demandons au ministre de nous informer sur cette commission, quels sont les membres qui la constituent ? Quels sont les critères pour donner des visas culturels ? Comment peut-on faire un recours ? Mais nous n'avons obtenu aucune réponse", ajoute Leïla Aoudj. Concernant la prochaine édition des RCB, Leïla Aoudj affirme que les rencontres seront suspendues jusqu'à ce que les *"conditions de libre exercice soient assurées"*.

"Nous ne sommes plus autonomes des choix des films, donc nous ne sommes plus un festival indépendant. D'autant que nous n'avons eu aucune réponse du ministère, cette situation de déni total de la tutelle nous empêche d'envisager la suite de ce rendez-vous annuel", souligne-t-elle.

"Fragments de rêve" est le premier documentaire de la réalisatrice Bahia Bencheikh El Fegoun. Ce documentaire donne la parole aux personnes liées aux mouvements sociaux en Algérie depuis 2011.

Bahia Bencheikh El Fegoun s'est fait connaître à travers un court métrage "C'est à Constantine" et un premier long-métrage *"H'na Barra"*, qui traitait le sujet du voile en Algérie.

Pour rappel, lors de la 14e rencontre cinématographique de Béjaïa, le documentaire *"vote off"* du réalisateur Fayçal Hammoum avait été interdit de diffusion. Produit par Thala Films, le documentaire n'avait pas obtenu une autorisation de projection, contrairement à tous les autres films programmés.

AVEC "LA BATAILLE D'ALGER, UN FILM DANS L'HISTOIRE"

Malik Bensmaïl sublime l'œuvre de Gillo Ponte Corvo

En opérant un retour sur "*La bataille d'Alger*", 62 ans après sa sortie en salle et son sacre suprême (Lion d'or) à Venise (Italie), le cinéaste Malek Bensmaïl a sublimé l'œuvre de Gillo Ponte Corvo dans son documentaire "*La bataille d'Alger, un film dans l'histoire*".

Projeté, mardi soir aux Journées cinématographique de Béjaïa, le film, un documentaire de près de 120 minutes, a séduit, voire impressionné avec un contenu riche, une structuration fluide et une approche pour le moins originale, montrant que le cinéaste Bensmaïl a été non seulement bien inspiré de s'emparer de l'œuvre de Ponte Corvo, mais a eu raison de le faire.

Malek Bensmaïl n'a pas refait, en effet, une copie de "*la bataille d'Alger*", ni même emprunté ou collé des séquences de ce film mythique à son œuvre.

Il s'est tout bonnement contenté, mais avec génie d'en parler, de narrer les conditions de sa réalisation, notamment dans le contexte politique et militaire d'alors, a seulement 3 ans de l'indépendance du pays et, surtout, sa résonnance internationale. Le film "*La bataille d'Alger*", étant devenu un culte, étudié dans "*les plus grandes officines militaires*", y compris au Pentagone, aux Etats-Unis, où il a été utilisé comme outil pédagogique pour comprendre et faire face aux guérillas et résistances populaires dans certains pays.

Il a inspiré, à partir de 1970, une foule de mouvements révolutionnaires et nationalistes, en Afrique, en Amérique latine, en bute alors avec des régimes fascisants et ce, jusqu'en Amérique du Nord, avec le mouvement des "Blacks panthers" à New York, qui tous en avaient fait leur "*livre de chevet*"...

A l'évidence, rien n'est affirmé avec légèreté ou de façon approximative, Malek Bensmaïl, ayant pris soin de donner la parole, souvent de façon duelle aux protagonistes, mais aussi en livrant une documentation fournie sur ses (ces) affirmations. Du cinéma démonstratif en somme, qui ne cède rien à l'a peu-près, mais qui fait de "*la dictature de la vérité*", selon l'expression de la fille de Gillo ponte Corvo. Celui-là même qui a caractérisé l'esprit du tournage du film, originelle, et qui a valu des tensions énormes entre les deux coscénaristes, Yacef Saâdi et Franco Salina, d'une part, et Yacef Saâdi et Ponté Corvo, d'autre part.

Un film sérieux, passionnant, sans prétention de refaire l'histoire, mais qui s'attache à la dire, en braquant la caméra sur le rôle et les ambiguïtés de "*La bataille d'Alger*". L'œuvre originelle qui s'en trouve néanmoins sublimée.

DU 8 AU 15 SEPTEMBRE À ALGER

Exposition "Corps et Mouvement"

Une exposition "Corps et mouvement" aura lieu à Alger du 8 au 15 septembre, à l'Espace Espaco (El-Achour). Une initiative qui aura pour but d'exposer les travaux réalisés dans des workshops par un collectif éponyme.

En effet, « Corps et Mouvement » est un collectif de 8 artistes autodidactes issus de plusieurs pratiques artistiques et dont la motivation est l'exploration de *« l'esthétique du corps et du mouvement »*. Ils répondent à cette mission en s'appuyant sur plusieurs médiums artistiques tels que le dessin, la peinture, la photo ou la vidéo.

Merine Hadj Abderrahmane (artiste conceptuel), Jamel Matari (photographe) ou encore Nasma Bouda (plasticienne) seront autant d'artistes qui exposeront pour l'occasion.

L'aspect attrayant de cette démarche réside dans le fait que les arts y sont mélangés. Il s'agit ainsi d'observer le corps en mouvement et réfléchir également le support artistique qui contient ce mouvement. Une approche de fond et de forme qui peut se révéler intéressante.

L'exposition aura lieu du 8 au 15 septembre et ce, tous les jours de 15h00 à 20h00 à la Résidence CMB – Espaco (El-Achour).

REPUBLIQUE ALGERIENNE DEMOCRATIQUE ET POPULAIRE

MINISTERE DE L'AGRICULTURE ET DE DEVELOPPEMENT RURAL ET DE LA PECHE
DIRECTION GENERALE DES FORETS
CONSERVATION DES FORETS DE JIJEL
SERVICE DE GESTION, ETUDES ET PROGRAMMES
N° .....3358...../2018

A Monsieur, Le Gérant de l'entreprise des travaux forestiers-Remram Hafida
D 14 Oudjana Centre

Dernière mise en demeure avant résiliation

- Vu le marché N°361/2014 du 11/11/2014 (Reboisement sur 90 HA à Oudjana).
- Vu l'ordre de service N° 28/2014 du 19/11/2014.
- Vu la mise en demeure N° 3082 du 25/07/2018.
- Vu le non achèvement des travaux de ce projet.
- Vu l'expiration des délais de réalisation.

Vous êtes mis en demeure d'achever les travaux sous huitaine.

Faute de quoi des mesures coercitives seront prises à votre encontre.

Midi Libre n° 3486 - Samedi 8 septembre 2018 - Anep 251100959

REPUBLIQUE ALGERIENNE DEMOCRATIQUE ET POPULAIRE
WILAYA DE JIJEL
DAIRA D'EL MILIA
COMMUNE D'EL MILIA
Numéro fiscal : 098418095151911

AVIS D'APPEL D'OFFRE OUVERT AVEC EXIGENCE DE CAPACITES MINIMALE N°06/2018

Conformément au décret présidentiel n° 15/247 du 16 septembre 2015 portant réglementation des marchés publics et des délégations de service public, le P/APC d'El-Milia lance un avis d'appel d'offre ouvert avec exigence de capacité minimale pour la réalisation du projet :
-Aménagement et revêtement en béton bitumineux pour diverse routes dégradées à l'intérieur de la zone urbaine

Les entreprises intéressées et titulaires d'un certificat de qualification dans le domaine des "travaux publics catégorie IV et plus" peuvent retirer les cahiers de charges auprès du bureau des marchés de la commune, les jours ouvrables contre paiement de la somme de 3.500.00 DA.
Présentation des offres :
Le dossier de candidature, l'offre technique et l'offre financière sont insérés dans des enveloppes séparées et cachetées, indiquant la dénomination de l'entreprise, la référence et l'objet de l'appel d'offre ainsi que la mention "dossier de candidature", "offre technique" ou "offre financière" selon le cas. Ces enveloppes sont mises dans une autre enveloppe cachetée et anonyme, comportant la mention "**A n'ouvrir que par la commission d'ouverture des plis et d'évaluation des offres - avis d'appel d'offre ouvert avec exigence de capacités minimales n°06/2018 - pour la réalisation du projet :**
Aménagement et revêtement en béton bitumineux pour diverses routes dégradées à l'intérieur de la zone urbaine

I-Dossier de candidature	
01	**Une déclaration de candidature :** dûment remplie, signée, datée et visée par la personne compétente relative aux pouvoirs habilitant les personnes à engager l'entreprise suivant formulaire ci-joint
02	**Une déclaration de probité :** dûment remplie, signée, datée et visée par la personne compétente relative aux pouvoirs habilitant les personnes à engager l'entreprise suivant formulaire ci-joint
03	**Statuts pour les sociétés**
04	**Les documents relatifs** : aux pouvoirs habiltiant les personnes à engager l'entrperise
05	**Tous documents permettant** : d'évaluer les capacités des candidats, des soumissionnaires ou le cas échéant des sous-traitants
a/Capacités professionnelles : certificat de qualification et de classification	
b/Capacités financières : moyens financiers justifiés par les bilans et les références bancaires	
c/Capacités techniques : moyens humains et matériels et références professionnelles	

II-Offre technique	
O1	**Une déclaration à souscrire** : dûment remplie, signée, datée et visée suivant formulaire ci-joint
O2	**Une déclaration à souscrire** : signée, datée, visée et protant la mention manuscrite "**lu et accepté"**
O3	**Une mémoire technique justificatif**

III-Offre financière	
01	**La lettre de soumission** : dûment remplie, signée, datée et visée suivant formulaire ci-joint
02	**Le bordereau des prix unitaires** : **(BPU) dûment rempli, signé, daté et visé**
03	**Le détail quantitatif et estimatif** : **(DQE)** dûment rempli, signé daté et visé
04	**Analyse du prix globale et forfaitaire**

NB. : Tout document doit être valide le jour d'ouverture des plis

La durée de préparation des offres et lieu de dépôt :
La durée de préparation des offres est fixée à quinze (15) jours à compter de la date de la première parution de l'avis d'appel d'offre ouvert avec exigence de capacité minimale sur les quotidiens nationaux ou BOMOP.
Le jour et la dernière heure de dépôt des offres sont fixés au dernier jour de la durée de préparation des offres avant quatorze (14:00) heures.
Les offres doivent être déposées au bureau du courtier central au siège de la commune Place Bounnah Belkassem.
Si le dernier jour de la durée de préparation des offres coïncide avec une journée de fin de semaine ou une journée de repos légal, la durée de préparation des offres et le jour de dépôt des offres seront reportés au jour ouvrable suivant.

Délai de validité des offres :
Les entreprises soumissionnaires resteront engagées par leurs offres pendant 90 jours + la durée de préparation des offres à partir de la date de dépôt des offres.

Jour de l'ouverture des plis :
Le jour et l'heure d'ouverture des plis du dossier de candidature de l'offre technique et de l'offre financière sont fixés au jour correspondant au dernier jour de la dernière heure de la durée de préparation des offres à quatorze (14 : 00) heures et cela dans une séance publique au siège de la commune à la salle de délibération.
Cet avis tient lieu d'invitation au soumissionnaire pour assister à la séance d'ouverture. Si la date d'ouverture des offres coïncide avec une journée de fin de semaine ou une journée de repos légal, la durée de préparation des offres et le jour de dépôt des offres seront reportés au jour ouvrable suivant.

Midi Libre n° 3486 - Samedi 8 septembre 2018 - Anep 25 110 987

REPUBLIQUE ALGERIENNE DEMOCRATIQUE ET POPULAIRE

MINISTERE DE L'HABITAT, DE L'URBANISME ET DE LA VILLE

DIRECTION DES EQUIPEMENTS PUBLICS
DE LA WILAYA DE TISSEMSILT

N°.....64..../B.M / 2018 Tissemsilt, le ..... 06 SEP. 2018

Numéro d'identification fiscale 000138019003356

AVIS D'APPEL D'OFFRES OUVERT AVEC EXIGENCES DES CAPACITÉS MINIMALES N°64 / 2018

La Direction des équipements publics de la wilaya de Tissemsilt Lance un avis d'appel d'offres ouvert avec exigences des capacités minimales pour :

Projet : Réalisation d'une unité républicaine de sécurité avec 04 logements astreinte et acquisition d'un groupe électrogène à Tissemsilt.

- **Lot N°02 :** Foyer, Poste de garde et chenit.

Tous les soumissionnaires qualifiés Disposant de moyens matériels humains et financiers nécessaires à la réalisation des travaux objet du présent cahier des charges. Peuvent retirer le cahier des charges, à la l'adresse suivante : **Direction des équipements** publics **(Bureau des marches)**, extension siège de la wilaya (05 Directions) Rue Frères Hamdi Siège de La Wilaya Tissemsilt.
Les offres seront accompagnées des pièces suivantes :

La première enveloppe représente le dossier de candidature et contient :

- une déclaration de candidature datée et visée.
- *une déclaration de probité datée et visée.*
- *les statuts pour les sociétés.*
- *les documents relatifs aux pouvoir habilitants les personnes à engager l'entreprise*
- tout document permettant d'évaluer les capacités des candidats, des soumissionnaires ou, le cas échéant, des sous- traitants
- *Certificat de qualification et classification de l'entreprise en cours de validité*

Catégorie QUATRE (04) et plus activité principale Bâtiments.

- Bilans des trois dernières années visées par service des impôts.
- Références professionnelles délivrées par le maitre de l'ouvrage.
- Liste des moyens humains et matériels.
- Registre de commerce.
- Mise à jour **CNAS, CASNOS et CACOBATPH.**
- Un extrait du casier judiciaire du gérant.

- Les références bancaires (Solvabilité)
- Instruction aux soumissionnaires, CCAG et le CPS signé et paraphée
- Carte d'immatriculation fiscale.
- Extrait de rôle néant ou échéancier.
- Attestation de dépôt des comptes sociaux pour les sociétés délivré par le CNRC en cours de validité) à défaut l'offre du soumissionnaire sera rejetée.

La Deuxième enveloppe représente l'Offre technique et contient :

- une déclaration à souscrire datée et visée.
- Planning d'exécution des travaux.
- Le cahier des charges portant à la dernière page la mention manuscrite (lu et accepté).
- Tout document permettant d'évaluer l'offre technique : un mémoire technique justificatif et tout autre document exigé.

La Troisième enveloppe représente l'Offre financière et contient:

- La lettre de soumission datée et visée.
- Le bordereau des prix unitaires.
- Le devis quantitatif et estimatif.

La date de dépôt des offres est fixée **ou quinzième (15) jours** à compter de la date de première parution de l'avis dans la presse ou le BOMOP avant **12H00**
Les offres seront déposées pour pli porteur chez l'acquéreur à l'adresse ci – après :

Direction des équipements publics à Tissemsilt, extension siège de la wilaya (05 Directions) Rue Frères Hamdi Siège De La Wilaya Tissemsilt.

Les soumissionnaires soumettront leurs offres en triple enveloppes séparées et cachetées la première contenant l'offre de candidature, la deuxième contenant L'offre technique et La troisième contenant L'offre financière. Introduites dans une enveloppe extérieure cachetée anonyme ne portant que les mentions suivantes :

appel d'offres national ouvert avec exigences des capacités minimales
Projet : Réalisation d'une unité républicaine de sécurité avec 04 logements astreinte et acquisition d'un groupe électrogène à Tissemsilt.
Lot N°02 : Foyer, Poste de garde et chenit.

«Soumission à ne pas ouvrir que par la commission d'ouverture des plis et d'évaluation des offres»

Les offres seront valables pendant **Quatre-vingt jours (90 jours)** après de remise des offres.
L'ouverture des offres techniques, financières et les dossiers des candidatures se fera en séance publique le dernier jour ouvrable correspondant à la date limite de dépôt des offres à **14 H,** au siège de la direction des équipements publics de la wilaya de Tissemsilt.

Midi Libre n° 3486 - Samedi 8 septembre 2018 - Anep 827 085

L'huile essentielle de cannelle contre les bactéries

La cannelle, c'est bon sur les tartes aux pommes, mais pas que ! En effet, selon des chercheurs australiens, l'huile essentielle de cannelle pourrait également être exploitée à des fins autrement plus sérieuses : la lutte contre les bactéries résistantes aux antibiotiques.

La cannelle est utilisée depuis l'Antiquité comme conservateur et pour ses propriétés digestives. Aujourd'hui encore, elle est prisée de la médecine chinoise et son huile essentielle présente des propriétés anti-infectieuses reconnues. Les travaux d'une équipe de l'université de Swinburne en Australie le confirment.

Ces chercheurs ont plus particulièrement testé l'effet du cinnamaldéhyde (C9H8O) - ce composé organique qui donne sa flaveur à la cannelle - sur une bactérie nommée Pseudomonas aeruginosa. Cette bactérie apparaît dans des infections urinaires, cutanées ou pulmonaires par exemple. Elle a surtout tendance à former des biofilms, ce qui la rend particulièrement résistante aux antibiotiques.

Inhiber la formation de biofilms bactériens

Le cinnamaldéhyde est le principal composant de l'huile essentielle de cannelle. Jusqu'à 90 % selon la variété. Et les travaux des chercheurs australiens montrent que s'il n'est pas capable d'éliminer directement ces bactéries, il est capable - à des concentrations acceptables - d'inhiber le développement des biofilms. Des trois quarts d'entre eux, pour être plus précis. Comment ? En perturbant la communication bactérienne.

En agissant sur le comportement des bactéries, l'huile essentielle de cannelle - que les anciens utilisaient déjà - pourrait ainsi être amenée à participer à la lutte, très moderne, contre la résistance aux antibiotiques. Une résistance qui, selon l'Institut Pasteur, coûte la vie de quelque 25.000 personnes par an en Europe.

Une redoutable bactérie se propagerait insidieusement dans les hôpitaux

Une bactérie capable de causer des infections quasi incurables se propage sans être détectée dans les hôpitaux du monde entier, ont prévenu des scientifiques australiens. Des chercheurs de l'Université de Melbourne ont découvert trois variantes de cette bactérie multirésistante dans des échantillons provenant de 10 pays, incluant des souches d'Europe qui ne peuvent être maîtrisées de manière fiable par aucun médicament actuellement sur le marché. "*Nous avons commencé avec des échantillons en Australie*", puis avec d'autres prélèvements obtenu un "*aperçu global et constaté que la bactérie est présente dans de nombreux pays et de nombreuses institutions à travers le monde*", a dit Ben Howden, directeur de l'Unité de diagnostic microbiologique du Laboratoire de santé publique de l'Institut Doherty de l'université de Melbourne, cité par l'AFP.

La bactérie (S. epidermidis) est naturellement présente sur la peau. Mais la variété de la bactérie résistante aux antibiotiques infecte le plus souvent les personnes âgées, aux défenses immunitaires affaiblies ou des patients porteurs de dispositifs implantés, tels que des cathéters, des valves cardiaques ou des prothèses articulaires.

"*Elle peut être mortelle, mais c'est généralement chez des patients qui sont déjà très malades à l'hôpital ... cela peut être assez difficile à éradiquer et les infections peuvent être graves*", a déclaré M. Howden.

Son équipe a examiné des centaines d'échantillons de S. epidermidis provenant de 78 hôpitaux du monde entier.

Les chercheurs ont constaté que certaines souches de la bactérie avaient modifié légèrement leur ADN, provoquant ainsi une résistance à deux des antibiotiques les plus courants, souvent administrés en tandem dans les hôpitaux.

D'après les chercheurs, cette bactérie multirésistante se répandrait rapidement en raison de l'utilisation particulièrement importante d'antibiotiques dans les unités de soins intensifs, où les patients sont les plus malades et des anti-infectieux puissants sont prescrits en routine.

L'étude publiée dans la revue *Nature Microbiology* montre la nécessité de mieux comprendre comment les infections se propagent et quelles sont les bactéries que les hôpitaux choisissent de cibler.

"*Il ne fait aucun doute que la résistance aux antibiotiques est l'un des plus grands dangers pour les soins hospitaliers dans le monde entier*", a ajouté M. Howden.

À quelle heure un enfant doit-il se coucher ?

Durant les vacances, les enfants ont pris l'habitude de se coucher plus tard. Les spécialistes sont unanimes : il est très important de respecter les besoins en sommeil de son enfant. Pour reprendre un bon rythme de sommeil équilibré, quels sont donc les horaires qui conviennent à vos enfants, selon leur âge ?

Jusqu'à 21 h, 22 h voire plus tard encore... En vacances, le couchage des enfants est bien souvent plus tardif qu'en période scolaire. C'est pourquoi plusieurs jours avant la rentrée, il convient de "resynchroniser" votre enfant... en avançant progressivement l'heure d'aller au lit. Surtout, couchez-le à heures fixes, notamment en période scolaire, insistent les spécialistes.

À la maternelle, l'enfant doit aller au lit vers 20 h, 20 h 30 au maximum. Le plus important est de respecter ses besoins. S'il souhaite se coucher plus tôt, n'hésitez pas. Tant pis si papa ou maman rentre tard. L'erreur serait de le maintenir éveillé au risque de le voir accumuler une dette de sommeil. Pour être en forme, un enfant de 10 ans doit encore dormir — en moyenne — 10 heures par nuit. Mais comme pour l'adulte, les besoins peuvent être très différents d'un individu à un autre. Dans tous les cas, sachez que la télévision mais aussi les jeux vidéo et autres écrans de smartphones et tablettes nuisent à l'endormissement. À tel point que les enfants scolarisés en primaire dorment une heure de moins que leurs parents au même âge. Un conseil ? Qu'ils prennent un bon bouquin, et surtout qu'ils écoutent leur corps.

www.EMPLOIPARTNER.com
Votre site de recrutement en ligne

Offres d'emplois

Référence : Emploipartner-1406
Poste : Emploi Partner recrute pour BT MATMEDCO UN DIRECTEUR COMMERCIAL ET MARKETING
• Le Directeur commercial et marketing a une double mission de stratégie et management.
• D'une part, il développe une stratégie relative à l'ensemble des produits issus de l'entreprise, en élaborant des plans marketing (analyse du marché, détermination des cibles, choix des axes publicitaires), en adaptant constamment ses plans par rapport à l'évolution du marché, en concevant et mettant en place des actions promotionnelles destinées à développer les produits et à en optimiser les ventes.
• D'autre part, il doit manager son équipe pour assurer le développement du chiffre d'affaires, l'augmentation de la productivité et le rendement de chacun. Au quotidien, il forme et anime les équipes commerciales et marketing dont il fixe les objectifs et suit les réalisations. Il coordonne les études marketing, supervise les processus de communication, l''administration des ventes, travaille à la création et au lancement de nouvelles offres, se met en quête d'éventuels clients

Missions :
• Analyse les études et les remontées d'informations du terrain issues de la force commerciale et technique, pour mieux cerner les tendances et les composantes du marché et son évolution
• Evalue le positionnement de la société sur le marché,
• Suit l'amélioration de l'évolution des parts de marché,
• Définit les moyens adéquats pour développer l'offre de la société et la réalisation des objectifs: structuration de la force de vente, outils d'aide à la vente, administration des ventes,
• Veille au bon dimensionnement de l'équipe commerciale et recrute le cas échéant en collaboration avec le RH des stagiaires pour la réalisation de missions ponctuelles et de marketing
• Détermine les meilleurs arguments et les meilleurs supports à utiliser tenant compte de l'environnement et du marché puis propose à la DG une stratégie de communication adaptée
• Participe à l'élaboration et valide les outils d'aide à la vente (argumentaire, outils promotionnels…)
• Définit les modalités d'assistance et conseil pertinents aux clients
• Coiffe et valide l'élaboration des kits de communication,
• Participe à la réalisation des publications (bulletins, plaquettes….)
• Veille à la diffusion des supports d'information,
• Prend en charge l'organisation d'événements visant à promouvoir l'offre de la société : salons, séminaire...
• Manage et supervise les processus de ventes, de lancement et de communication des produits
• Suit l'avancée des produits concurrents et met en œuvre des approches marketing et commerciales adaptées et innovantes
• Suit et valide l'analyse de la concurrence et la traduit en outils opérationnels
• Conçoit et met en place des actions promotionnelles destinées à développer la commercialisation du produit et à en optimiser les ventes
• Suit les campagnes publicitaires et promotionnelles,
• Propose la nature et les volumes des produits à lancer, maintenir ou abandonner
• Pilote et met en œuvre la politique commerciale
• Participe et coiffe le lancement de nouveaux produits ou services
• Identifie les cibles commerciales pertinentes pour la force commerciale et définit des objectifs individuels et/ou collectifs de développement du chiffre d'affaires
• Forme, encadre, motive son équipe et contrôle la performance de chacun afin d'augmenter sa productivité et développer ses compétences
• Dirige et anime la force commerciale : accompagnement des commerciaux sur le terrain, conseils réguliers sur l'approche commerciale…
• Fixe la politique tarifaire à appliquer à chaque client tenant compte des marges tolérées
• Définit les conditions de vente selon la solvabilité du client
• Elabore les stratégies de ventes offensives
• Assure la mise en œuvre des techniques de ventes
• Met en place un réseau de distribution
• Supervise les réseaux de vente et les circuits de distribution
• Assure le suivi des transactions commerciales et gère le chiffre d'affaire
• Développe et suit les grands comptes
• Mène les négociations délicates et/ou avec les clients stratégiques
• Suit les résultats commerciaux individuels et collectifs, et valide l'atteinte des objectifs
• Organise et coiffe les revues de cohésion et de remise à niveau pour tous les commerciaux, avec présentation des nouvelles gammes de produits, élaboration de concepts de vente innovants
• Participe à la formation et à l'intégration des nouveaux collaborateurs
• Assure l'interface avec les autres Directions, notamment celles travaillant sur le budget (approvisionnement, finance, RH…) et veille à tout moment au respect des procédures
• Assure la tenue et la régularité de travail du ses collaborateurs
• Etablit une analyse des opérations des ventes opérées et l'évaluation des résultats par rapport aux objectifs assignés à la direction
• Assure le reporting auprès de la direction générale aussi bien sur les évolutions du chiffre d'affaires que sur la rentabilité de ses collaborateurs

Profil :
• Ingénieur commerciel / licencié en sciences commerciales ingénieur en commerce extérieur/ médecin / pharmacien / biologiste
• 10 ans d'experience
• Sens de communication
• Capacité de négociation et de persuasion
• Force de persuasion
• Rigueur, adaptabilité et mobilité
• Compétences managériales
• Sens de l'analyse
• Raisonnement inductif et déductif
• Doté d'esprit positif et créatif
• Focalisé sur les résultats
• grande résistance à la pression
• Capacité de détecter et de gérer les problèmes
• Maîtrise du français et de l'outil informatique
• Discrétion élevée et intégrité morale

Avantages :
• LAPTOP MOBILE / FORMATIONS QUALIFIANTES & SEMINAIRES / DEPLACEMENTS A L'ETRANGER

Lieu de travail principal :
• Kouba

Référence : emploipartner- 1411
Poste : Emploi Partner recrute pour FILTRANS SPA UN CADRE LOGISTIQUE

Missions :
• Gérer le traitement logistique de la commande, assurer le suivi du transport en sachant réagir rapidement face aux aléas
• Suivi des commandes au départ de l'usine ou depuis des prestataires logistiques externes/fournisseurs
• Coordonner le suivi de la préparation avec différents services.
• Relation avec les transitaires pour planifier, réserver et organiser les transports
• Etablissement des documents liés au mode de transport
• Préparation de la documentation d'accompagnement de la marchandise
• Communication au client des détails de l'expédition + documents d'accompagnement
• Transmission des dossiers pour dédouanement au transitaire et en assurer le suivi
• Rapprochement fin de mois avec la comptabilité
• Tenue à jour des documents de gestion logistique
• Gérer les réclamations clients.

Profil :
• Bac +04 ans de formation ou déclarant en douane.
• 03 à 04 ans d'expérience dans le domaine logistique ou transit.

Lieu de travail principal :
• Alger

Référence : emploipartner-1408
Poste : Emploi Partner recrute pour FILTRANS SPA UN RESPONSABLE HSE

Missions :
• Prise en charge des exigences légales et réglementaires en matière de SIE.
• Coordination, suivi et reporting inter agences de la fonction SIE
• Supervision, contrôle et compte rendu sur les activités de surveillance et de gardiennage des sites de la société
• Montage et mise en forme du processus HSE
• Management et Pilotage du Processus de HSE.
• Mise en place du plan HSE. Pilotage de la veille réglementaire HSE et garantie de son application.
• Conception et confection d'indicateurs HSE et tableaux de bord
• Gestion et suivi des tableaux de bord HSE.
• Vulgarisation, Formation et sensibilisation autour du processus HSE

Profil :
• Ingénieur en HSE /Ingénieur contrôle qualité et normalisation/Hygiène et sécurité industrielle
• Formation supérieure en hygiène, sécurité et environnement.
• Expérience minimale 02 ans
• Expérience sur un poste similaire souhaitée
• Dynamique
• disponible

• Lieu de travail :
Alger

Référence : emploipartner- 1409
Poste : Emploi Partner recrute pour FILTRANS SPA UN DIRECTEUR DE L'ADMINISTRATION GÉNÉRALE (CADRE DIRIGEANT).

Missions :
• Rattaché au président directeur général, vous encadrez l'équipe de la direction de l'administration générale, missions sont les suivantes:
• Assister le président Directeur Général dans la mise en œuvre des décisions de gestion, de coordination et de développement des activités relevant de son domaine de compétence ;
• Manager la direction, concevoir, proposer et mettre en œuvre les orientations stratégiques de ses différents services.
• Veiller au respect des règles juridiques de fonctionnement de l'administration et contribuer à l'amélioration des procédures internes de l'entreprise.
• Garantir la qualité juridique des actes de la société, participer à la rédaction de dossiers et d'actes administratifs transversaux en lien avec les services.
• Assurer une veille juridique, apporter un conseil aux services, alerter sur les risques juridiques et de contentieux dans l'entreprise.
• Superviser les procédures contentieuses, mesurer les enjeux et proposer des orientations.
• Supervise et contrôle la gestion des agences.
• Garantir l'organisation et le suivi des différents services et superviser le pré-contrôle de légalité des actes.
• Supervise et contrôle la Gestion du patrimoine de l'entreprise.
• Assurer le bon fonctionnement de la gestion des moyens généra

Compétences :
• Niveau universitaire exigé et âgé de 45 ans au maximum
• Vous avez également des connaissances approfondies en législation et droit du travail
• Vous connaissez le fonctionnement et les procédures administratives
• Expérience d'au moins 5 ans dans un poste similaire
• Bonnes capacités de rédaction (français et arabe), l'anglais serait un plus
• Maitrise parfaite de l'outil informatique
• Autonome, réactif et doté de fortes aptitudes rédactionnelles et relationnelles
• vous faites également preuve de qualités d'analyse, de synthèse et avez le sens du service public
• Bon manager, disponible et à l'écoute de vos agents, vous savez piloter une équipe pluridisciplinaire.

Lieu de travail :
Alger

Référence : emploipartner- 1410
Poste : Emploi Partner recrute pour FILTRANS SPA UN COORDINATEUR SIE (SÛRETÉ INTERNE D'ÉTABLISSEMENT)

Missions :
• Rattaché au Responsable HSE
• Coordinateur des structures de sûreté interne des agences
• Consolide les moyens humains et matériels des dispositifs à mettre à la disposition des SIE locales
• Coordonner les relations de la société de gardiennage
• Suivi des actions de plusieurs commissions (Inventaires, Créances
• Hygiène et sécurité) Autres activités sur la gestion du patrimoine.
• Veiller à l'application de la réglementation relative à l'hygiène et la sécurité du travail
• S'assurer de la mise en application des mesures de prévention

Compétences :
• Niveau universitaire exigé et âgé de 45 ans au maximum
• Vous avez également des connaissances en Hygiène et sécurité
• Vous connaissez le fonctionnement et les procédures administratives
• Expérience d'au moins 2 ans dans un poste similaire
• Bonnes capacités de rédaction (français et arabe), l'anglais serait un plus
• Maîtrise parfaite de l'outil informatique
• Autonome, réactif et doté de fortes aptitudes rédactionnelles et relationnelles, vous faites également preuve de qualités d'analyse, de synthèse et avez le sens du service public.
• disponible

Lieu de travail :
Alger.

Référence : emploipartner- 1412
Poste : Emploi Partner recrute pour FILTRANS SPA DES COMMERCIAUX LOGISTIQUES

Descriptif de poste:
• Elaborer la proposition commerciale et arrêter avec le client les modalités du contrat de vente ou le devis
• Commercialiser la prestation transport logistique.
• Prospection, développement de nouveaux clients (exploitation des fichiers
• Prospecter des opportunités du réseau, suivi des outils d'aide à la commercialisation afin d'identifier, détecter et développer des opportunités…)
• Prospecter, développe et assure le suivi de la clientèle. Dans la négociation commerciale
• Satisfaire les besoins du client en lui assurant rapidité et sécurité dans le transport
• Répondre aux appels d'offres en étroite collaboration avec le directeur de la division
• Veille permanente de la concurrence au niveau local et national
• Reporting…

Capacités et expérience souhaitées:
• Niveau universitaire exigé et âgé de 35 ans au maximum
• Formation en logistique internationale ou commerce internationale
• Au minimum 2 ans d'expérience
• Persévérance, bon relationnel
• Résistance au stress et capacité d'écoute sont nécessaires, afin de déceler les besoins des clients et répondre à la demande.

Lieu du travail:
• Alger

Référence : Emploipartner-1404
Poste : Emploi Partner recrute pour ATLAS COPCO ALGERIE UN DIRECTEUR DES FINANCES

Missions:
• Garantir la fiabilité et l'exactitude des informations comptables et des reporting de l'entreprise
• Analyse financière régulière.
• Gérer les relations avec les départements financiers et comptables de l'entreprise
• Gérer les relations avec les institutions financières, les auditeurs et tout autre acteur externe,
• Suivre les facturations, le recouvrement,
• Assurer le reporting mensuel/budget,
• Assurer l'application des règles comptables locales en fonction des besoins identifiés,
• Assurer le contrôle et le suivi de la trésorerie dans le respect des procédures de l'entreprise,
• Autoriser le paiement des fournisseurs
• Suivi de la gestion des stocks

Profil :
Expérience requise
• Au moins 2 à 3 ans d'expérience sur le même poste
• Expérience exigée en multinationale ou en entreprise privée

Diplôme requis
• Licence en finances

Compétences
• Maîtrise de l'anglais obligatoire (pour la communication avec le groupe, lecture, mail, téléconférence)
• Bonnes connaissances des systèmes de contrôle de gestion (en interne)
• Bonnes connaissances de la réglementation en vigueur (lois de finances, comptabilité, compétences analytiques
• Très bonnes connaissances en finances
• D'excellentes compétences interpersonnelles
• Doit être fiable pour maintenir une stricte confidentialité
• Aptitude aux présentations fréquentes
• Aptitudes à la communication verbale et écrite,
• Capacités de définir des priorités et respecter les délais
• Très bon sens de l'organisation,
• Aptitude à la prise de décision pour aux besoins du développement
• Excellent niveau dans la résolution des problèmes
• Compétences en informatique

Lieu de travail principal :
• Alger / Route de Sidi Menif Tranche 3 Lot N°119 ZERALDA.

Référence : emploipartner- 1407
Poste : Emploi Partner recrute pour - Red FabriQ – UN INGÉNIEUR DE DÉVELOPPEMENT .NET

Comment répondre à nos annonces
Si l'une de nos offres d'emploi retient votre attention, faites-nous connaître vos motivations en nous adressant un C.-V avec photo + lettre de motivation en précisant votre réel intérêt pour ce poste, par mail, en vous rendant sur notre site :
www.emploipartner.com
Tel : 021 680 296/021 687 086
Fax : 021 298 595

Cuisine

Calmars à la sauce tomate

Ingrédients :
500 g de petites rondelles de calmars
4 c. à soupe d'huile d'olive
250 g de tomates
1 c. à soupe de concentré de tomate
2 gousses d'ail hachées
2 c. à soupe de vinaigre
Une pincée de piment fort
1 c. à soupe de menthe pour la garniture
Sel et poivre
Préparation :
Faire revenir l'ail dans une poêle avec l'huile chauffée, incorporer les tomates hachées en conserve égouttées et réduites en purée, le piment, le sel et poivre, arroser de vinaigre et laisser cuire 6 min à feu vif.
Verser les rondelles de calmars, le concentré de tomates et continuer la cuisson 4 min environ.
Parsemer avec la menthe et servir aussitôt.

Jus d'orange aux 2 compotes

Ingrédients :
2 litres de jus d'orange
2 bananes
1 yaourt nature
Le sucre selon le besoin de mélange
Compote de pommes
1 kg de pommes
60 g de sucre en poudre
2 verres d'eau
Compote de carottes
5 carottes
2 verres d'eau
Préparation :
Compote de pommes
Peler et épépiner les pommes, les couper en dés.
Mettre les morceaux de pommes dans une casserole avec l'eau, le sucre, faire étuver à feu doux pendant 30 minutes jusqu'à ce que les pommes soient cuites, les passer au mélangeur électrique.
Conserver la compote dans un récipient hermétique au réfrigérateur.
Compote de carottes
Laver et éplucher les carottes, les couper en dés, les mettre dans une casserole avec l'eau, faire étuver à feu doux puis les égoutter et les mixer, conserver la compote au réfrigérateur.
Passer les bananes, le jus d'orange, la compote de pommes, la compote de carottes, le yaourt au mélangeur électrique.
Servir le jus frais.

COIFFURES D'ÉTÉ

Les bijoux de cheveux…

En été, un vent de fantaisie souffle dans nos chevelures. Longues boucles ou frange à la garçonne, on a envie de donner à nos coiffures un petit air gai et coloré. Strass, pinces multicolores, on s'en donne à cœur joie entre la plage et les terrasses de cafés. Jolis, élégants, les bijoux de cheveux nous donnent du style !

Des accessoires au choix

Il fait chaud ! Avec la piscine, la mer ou le bureau, on ne sait plus quoi faire de nos cheveux. Pas de panique, un petit accessoire tendance et le tour est joué ! En un rien de temps, une queue de cheval maigrelette se transforme en un tortillon tout mignon. Pinces, élastiques et barrettes relèvent nos boucles pour montrer notre nuque bronzée ou mettent en valeur notre teint de pêche.

Les couleurs

Misez sur la couleur. Rouge, vert, bleu, rose, les teintes les plus pétillantes font leur effet aussi bien sur les blondes que sur les brunes. Avec les pinces pélican, plus la peine de se prendre la tête à essayer de s'attacher les cheveux en chignon, un clip et le tour est joué ! On relève ses boucles et ses mèches folles en un seul geste pour un style naturel et sur les cheveux courts, les barrettes donnent un charme fou !

Epingle à cheveux

Pour un style plus "princesse", le soir, on adopte les petites merveilles en cristal, de petits peignes navettes à glisser dans des cheveux attachés, un serre-tête décoré de petits cabochons pour se donner un air de diva et des épingles à cheveux surmontées de perles, de motifs baroques et de cristaux étincelants, rien ne manque ! On pique le tout dans un entrelacs de cheveux et voilà un look tendance, un rien rétro.

Les perles et les strass

Autres petits bijoux pour les cheveux, les perles et les strass. Des papillons, des libellules, on peut en mettre partout dans ses cheveux et cela, sans colle ni clips. Un petit ustensile, presque du matériel de couture, permet de glisser une fine mèche de cheveux et de fixer le bijou. Une fois mis en place, il tient fermement, de quoi se faire des looks hyper-glamour ou illuminer ses cheveux tous les jours.

MAIN VERTE

Entretien du yucca

Le yucca est une plante originaire d'Amérique centrale. Elle se plaît au soleil, dans le Sud, où planté en pleine terre, elle produit une floraison des plus spectaculaires sous la forme d'une longue hampe blanche. Sa culture comme plante verte d'intérieur est assez facile, si vous suivez ces quelques conseils…

Achat

Le yucca est généralement vendu en container plastique, en forme de touffe avec un tronc simple ou bien en "totem", avec plusieurs troncs de tailles différentes.

Vérifiez bien lors de l'achat que la plante possède un minimum de stabilité. Si les troncs bougent énormément dans le terreau, c'est que l'enracinement est déficient.

Soins généraux

Le yucca se plaît à la lumière. Réservez-lui un emplacement proche d'une fenêtre. Attention, le soleil ne doit pas frapper sur les vitres aux heures les plus chaudes de la journée !

Si les plus jeunes feuilles blanchissent et pourrissent, c'est que vous arrosez exagérément. Laissez bien sécher la motte entre 2 arrosages, surtout en hiver.

Brumisation

Par temps sec, n'hésitez pas à vaporiser votre plante avec de l'eau non calcaire de préférence. Ces brumisations permettent d'ôter le gros de la poussière sur les feuilles et prévient également les attaques d'araignées.

Fertilisation

En été, effectuez toutes les deux semaines un apport d'engrais pour plantes vertes. Vous pouvez également inclure dans le mélange terreux un engrais. Pas d'engraissement en hiver.

Feuilles jaunies

Leur apparition est normale ; le yucca renouvelle son feuillage. Ne les taillez pas : laissez-les sécher d'elles-mêmes avant de les arracher d'un coup sec.

Soins occasionnels

Rempotage

A effectuer à la sortie de l'hiver, dans un pot légèrement plus grand que l'actuel, avec un mélange de sable, tourbe et terre de jardin.

Multiplication

Le yucca se multiplie facilement en prélevant un morceau de tige. Le plus simple est de couper à ras une rosette qui part du tronc. Plantez-la dans un mélange de sable et de tourbe, que vous maintiendrez à l'ombre, à la chaleur, avec une relative humidité.

Sortie estivale

N'hésitez pas à sortir le yucca en plein air au jardin ou sur le balcon, cela lui fera le plus grand bien. Evitez simplement le soleil direct les premiers jours, et n'oubliez pas de l'arroser !

Trucs et astuces

Planter des pépins de tomates

Récupérez vos pépins de tomate et étalez-les sur une feuille de sopalin, ou un mouchoir en ouate, ou du coton. Humidifiez.
Quand ça commence à germer, mettez la feuille directement en terre, c'est biodégradable!

Belles plantes au retour de vacances

Pour garder vos plantes belles pendant vos vacances, trempez dans une bassine d'eau des mèches de coton d'un côté et piquées dans les pots à préserver de l'autre. L'eau ira humidifier la terre par capillarité, c'est magique.

Traitement naturel pour plantes

Faire macérer des plantes d'ortie dans de l'eau pendant une semaine jusqu'à macération. Filtrer et vaporiser sur toutes les plantes, ça joue un rôle préventif contre toutes les maladies.

Antiparasite pour vos rosiers

Afin d'éviter que vos rosiers ne soient assaillis de parasites, enfoncez dans la terre autour des pieds de vos rosiers quelques gousses d'ail.

O. A. A.

Mots Fléchés N°3667

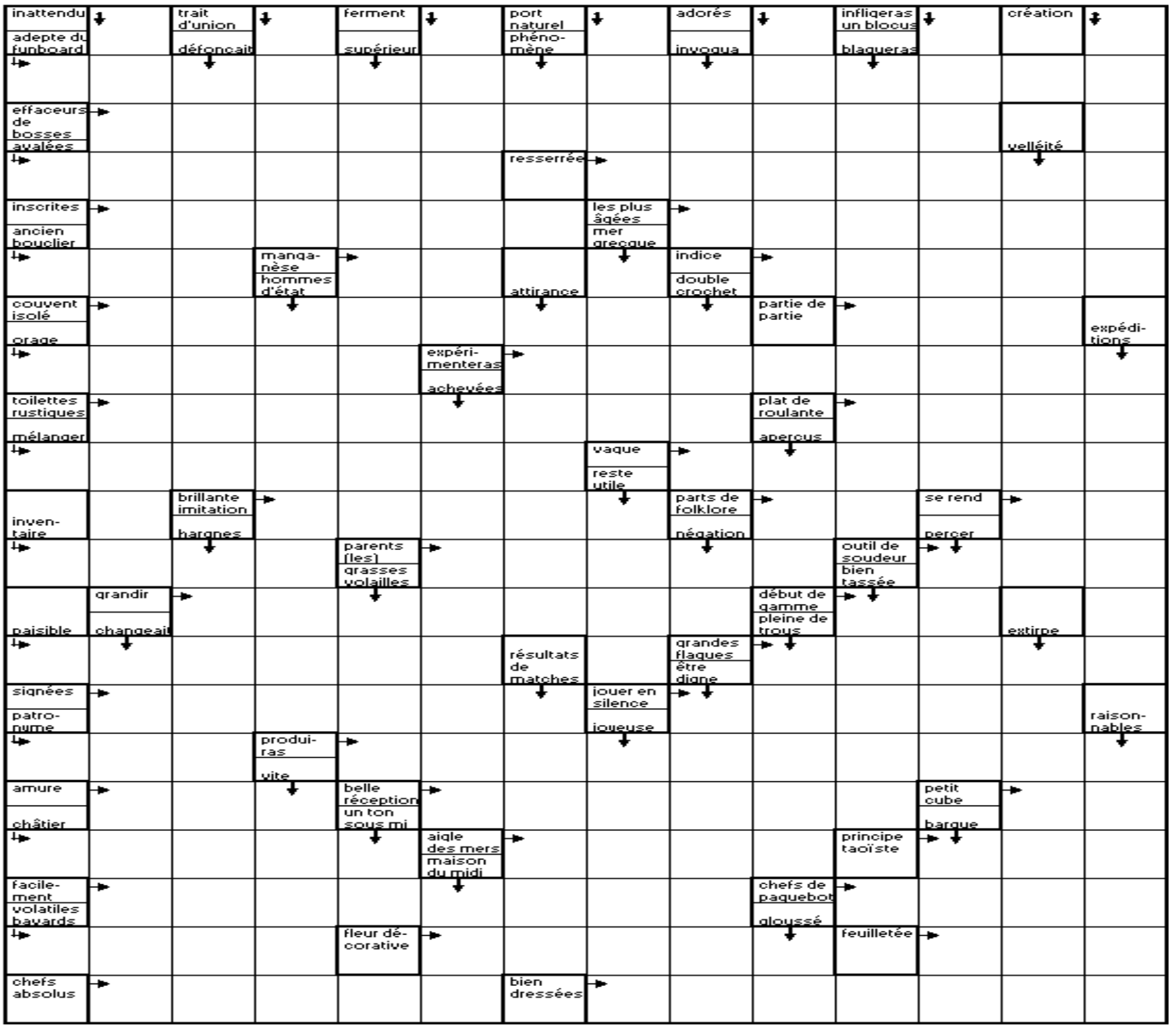

SUDOKU N°3667

			8					2
			3		6		7	
							4	6
		7	4				9	
2		8			7			1
9	4							
	6					5		4
1				8	3		6	
	9		2	6	4	7		

SOLUTION SUDOKU N°3666

6	3	2	1	4	5	7	8	9
7	8	5	2	9	3	1	6	4
1	4	9	7	6	8	3	5	2
9	5	3	8	7	2	6	4	1
8	1	6	4	5	9	2	7	3
2	7	4	3	1	6	8	9	5
4	9	8	6	3	1	5	2	7
3	2	7	5	8	4	9	1	6
5	6	1	9	2	7	4	3	8

SOLUTIONS MOTS FLECHES 3666

■ I ■ P ■ B ■ P ■ M ■ V ■ M
E M B R O U I L L A M I N I
■ P R E V E N A I T ■ S U S
M E U T E ■ N I E R A S ■ E
■ R Y E ■ P E N S A ■ A I R
R I A N T E ■ E S Q U I V E
■ E N D U R E ■ E U ■ S O U
M U T A T I O N ■ E N ■ I S
■ S ■ N U L L E S ■ A I R E
M E A T ■ L E T T R I N E ■
■ ■ J E T E ■ T E I N T ■ L
E G O ■ R U S E R A ■ I D E
■ R U G O S I T E ■ A M E S
V I T U P E R E ■ S M A R T
■ L E I ■ S E S S I O N ■ E
B L E D S ■ N ■ T E R T R E
■ E ■ A I D E R O N T ■ U S
D R O I T E ■ O U ■ I C I ■
■ A R E U ■ C I T E R O N T
S I G N E R A S ■ M A T A I
■ T E T R A S ■ F U S A I N

Smart fashion, ou comment la technologie se fait une place dans le monde de la mode

Du frigo connecté à l'avènement du bitcoin, en passant par l'impression en 3D, le high-tech gouverne bel et bien le quotidien de l'être humain moderne.

Rien de surprenant, donc, à ce que l'on découvre de plus en plus de smart technologie et d'appareils connectés dans le monde de la mode. Si tout a commencé par des gadgets, comme ces T-shirts dont on pouvait changer la couleur du motif via des paillettes LED connectées à un smartphone, le secteur est désormais passé à un niveau supérieur avec des inventions d'une technicité certaine. Découvrez les vêtements intelligents qui feront bientôt la une de la mode.

Imaginez une veste en jean capable d'agir sur certaines applis de votre smartphone si on la tapotait au bon endroit. Aujourd'hui, c'est possible : avec son projet Jacquard lancé en partenariat avec Google, Levi's a lancé le pari des habits connectés, dont les résultats seront bientôt visibles en magasins. Une zone tactile composée de fils conducteurs capables de détecter les gestes et intégrée à la manche gauche de la veste envoie un signal Bluetooth a votre smartphone, transmettant ainsi vos instructions à l'appareil. Vous pourriez ainsi contrôler les appels, demander une lecture vocale de vos SMS, ou écouter de la musique.

Le vêtement solaire pour recharger ses appareils

Grâce à un tissu intégrant à la fois une fibre solaire et une capacité condensatrice, la "*fibre super condensateur*" est capable de recharger les appareils. Une équipe de chercheurs asiatiques prétend révolutionner la mode en permettant aux maisons de couture de produire des vêtements-chargeurs. Si le projet n'a pas entièrement abouti, celui-ci pourrait bouleverser la mode, ainsi que notre quotidien.

On imprime aujourd'hui pièces détachées et prototypes à tour de bras, et même des organes et tissus humains. Alors, à quand l'imprimante permettant d'imprimer ses propres créations ? Ce n'est pas si loin. On a déjà vu une collection entière imprimée dans le cadre d'un projet d'étude en stylisme faire la une des salons de mode et assurer le succès de son instigatrice, Danit Peleg. Encouragée par les réactions à sa première collection, et convaincue que l'imprimante à vêtements n'a rien d'utopique, la jeune styliste a lancé une ligne de maillots de bain, puis toute une collection de vêtements personnalisables chez soi. On commande le tissu flexible qui sert de base, et l'imprimante imprime l'extérieur, permettant ainsi de changer et transformer ad vitam æternam l'aspect du vêtement. La marque propose aussi de préparer puis commander en ligne ses vêtements imprimés.

Les chaussures ergonomiques personnalisées

Quitte à tirer parti de la technologie d'impression 3D pour faire évoluer la mode, autant que votre santé en bénéficie. La marque Gensole offrait en 2016 un système d'impression de semelles internes complètement personnalisées aux pieds et aux problèmes ergonomiques de ses clients. Le système définissait le profil et la forme du pied, générait les zones de densité requises, puis créait un fichier 3D qui permettait à l'usager d'imprimer sa semelle personnalisée sur n'importe quelle imprimante FDM 3 D.

Un tout nouveau type de neurones propre aux humains a été découvert

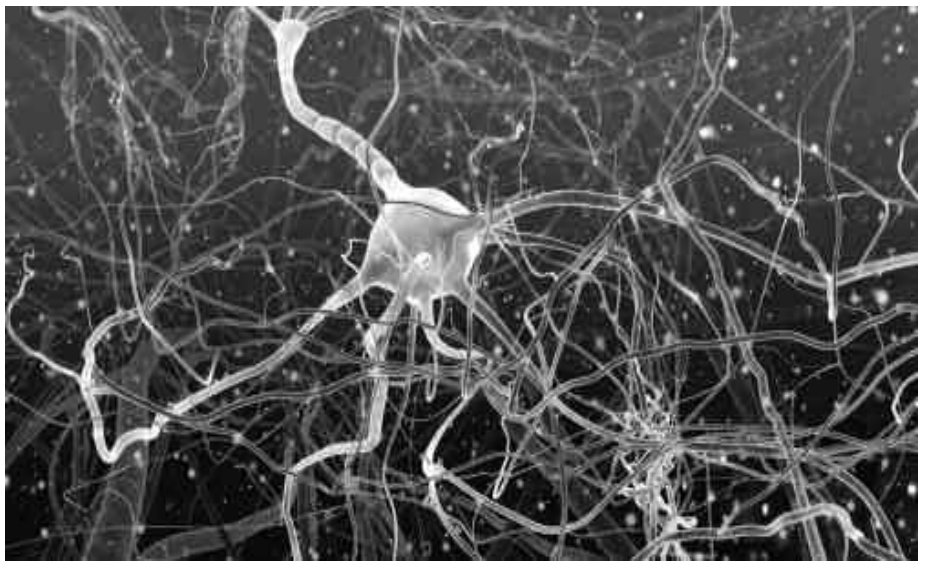

Une étude, récemment publiée, rapporte la découverte de nouvelles cellules cérébrales : de nouveaux neurones aux aspects buissonnants. Pour l'heure, ceux-ci n'ont été observés que chez l'Homme.

Dites bonjour aux "*neurones de la rose musquée*". Pourquoi ce nom ? Parce que "*c'est très touffu*", explique Trygve Bakken, chercheur au Allen Institute for Brain Science de Seattle (États-Unis) et principal auteur de l'étude. Ces neurones présentent en effet de longues branches appelées dendrites, qui reçoivent des signaux d'autres neurones. Ces dendrites sont "*très compactes avec beaucoup de points de branchement*", poursuit le chercheur, qui détaille un "aspect buissonnant".

Les chercheurs, qui publient leurs travaux dans la revue *Nature Geoscience*, expliquent avoir documenté ces nouvelles cellules en examinant le tissu cérébral de deux hommes d'âge moyen, décédés. En examinant les gènes de ces neurones, ils ont alors découvert que ceux-ci agissaient différemment. "*Il y a un certain nombre de gènes qui sont activés juste dans cette cellule et pas dans d'autres*", poursuit le chercheur. Ces cellules agiraient comme des neurones inhibiteurs, restreignant l'activité d'autres neurones.

Potentiel de freiner l'excitabilité

Ces nouveaux neurones constituent par ailleurs environ 10 % de la première couche du néocortex, la région la plus externe du cerveau responsable de la conscience et de nombreuses autres fonctions probablement uniques à notre espèce. La prochaine étape consistera à rechercher ces mêmes neurones dans d'autres parties du cerveau (couches inférieures) et à explorer leur rôle potentiel. Si nous ne pouvons dire avec certitude si ces cellules sont véritablement uniques aux humains, le fait qu'elles ne soient pas observées chez les rongeurs prouve une fois de plus que ceux-ci ne peuvent constituer des modèles d'études, en particulier pour les maladies neurologiques.

L'encyclopédie DES INVENTIONS

FREIN DE PRONY

Inventeur : Gaspard de Prony **Date : 1821** **Lieu : France**

Le frein de Prony est un frein dynamométrique. Son nom rappelle celui de son inventeur, l'ingénieur des Ponts et Chaussées Gaspard de Prony. Le frein de Prony consiste en deux sabots ou mors amovibles adaptés à la préhension d'un arbre de diamètre donné, assujettis à un levier, asservi le plus souvent par un dynamomètre ou une force (contrepoids) réglable.

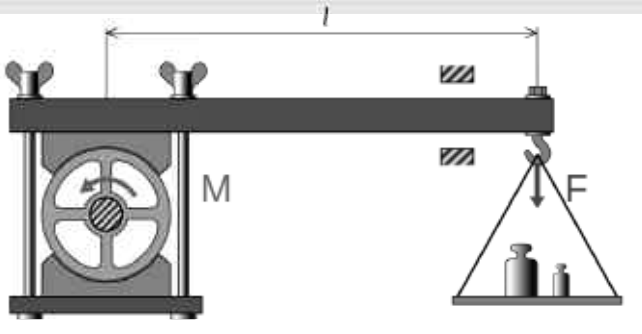

LES SIMPSON LA CHORALE DES PÉQUENOTS

21h00 W9

A l'école, Bart raconte à ses camarades l'histoire effrayante d'un homme qui fait de la soupe avec des têtes d'enfants. L'histoire fait le tour de l'école. Tous les enfants finissent par y croire et sont à tel point épouvantés qu'ils s'enfuient de l'école. Suite à cet incident, l'école décide d'envoyer Bart consulter un psychologue.

ROLAND MAGDANE : RIRE !

21h00 8

Au cours de son one-man-show, l'humoriste explique les raisons de son anormalité. Il évoque ainsi ses grands-parents, qu'il décrit déjà comme « pas normaux », puis ses parents décalés et même son épouse ! Avec les sketches suivants : « Chère maman 1 », « Chère maman 2 », « Chère maman 3 », « Chère maman 4 », « Pépé et mémé », « La Prière du XIXe siècle », « Ma mère n'est pas normale », « La Tarte aux pruneaux », « 20 ans de mariage », « Rentrer à 3 heures du matin », « Manuel à l'usage des femmes », « Masculin/féminin », « Les Rois des fous », « Comment s'habiller ? », « Rentrer la poubelle », « Le Bricolage », « On n'est pas fait pareil », « Le Sauna », « Le GPS », « On est décalé 2 ».

ON N'EST PAS COUCHÉ

21h00 2

Aux côtés de Laurent Ruquier, la romancière Christine Angot et le journaliste Charles Consigny commentent les événements de la semaine écoulée. Ce nouveau venu prend la place de l'écrivain, réalisateur, libre-penseur Yann Moix qui lui laisse son fauteuil de sniper après trois ans de présence. Ancien conseiller en communication de Christine Boutin et habitué de l'émission de radio « Les Grandes Gueules », le jeune homme de 29 ans va devoir imposer son style face aux invités venus évoquer leur actualité. Chacun se prête au jeu des questions de ce tandem électrique.

MEURTRES EN CORNOUAILLE

21h00 3

Marion et Tristan Legay sont à la fois collaborateurs sur des enquêtes policières et mari et femme. Très soudés et se connaissant depuis plus de quinze ans, ils souffrent néanmoins de ne pas parvenir à avoir d'enfant. La mort de Morgane Goadec, 29 ans, fille du puissant directeur d'une sardinerie locale, va raviver leurs blessures intimes. En même temps, ils vont être confrontés à leur tumultueux passé amoureux, avec le retour de Katell Morvan, ancienne amie de leur duo mais aussi ex-amoureuse de Tristan, à Douarnenez.

LA SELECTION DU MIDI LIBRE

SAINT-GOTHARD, ROUTE DES PIONNIERS

21h00 arte

Le célèbre massif situé dans la chaîne des Alpes, en Suisse, a subi de nombreux aménagements au fil des siècles. Le Saint-Gothard fut, notamment, utilisé comme une forteresse militaire durant la Seconde Guerre mondiale. Il abrite un tunnel ferroviaire, qui a été inauguré en 2016. Aujourd'hui, des scientifiques et des climatologues y portent une attention toute particulière, tentant de réduire l'impact du réchauffement sur la montagne et de mieux en comprendre les conséquences.

ALLAN QUATERMAIN ET LA PIERRE DES ANCÊTRES

21h00 4

A la fin du XIXe siècle, l'Afrique du Sud est sous mandat britannique mais les guerres tribales sévissent. Inquiet, l'archéologue Sam Maitland envoie en urgence à Londres, une carte révélant l'emplacement des mines du roi Salomon à sa fille, Elizabeth. Il lui conseille de prendre contact avec Allan Quatermain, un aventurier en qui il a une totale confiance. Ce dernier, veuf et trahi par son ami McNabb, abandonne définitivement l'Afrique.

NCIS : LOS ANGELES TROUBLE-FÊTES

21h00 M

Shay Mosely se présente au bureau afin de remplacer Owen Granger et trouver un nouveau chef des opérations, en remplacement de Hetty qui est officiellement à la retraite. De son côté, Sam, marqué par la mort de sa femme, ne veut pas reprendre le travail. Il passe ses journées au bord de l'océan. Face à une menace de missile nord-coréen et la mort suspecte d'un agent canadien, l'équipe est mobilisée. Callen parvient à convaincre Sam de reprendre ses fonctions.

LES DOUZE COUPS DE LA RENTRÉE

21h00 TF1

Accompagné de Christian, candidat emblématique de l'émission, Jean-Luc Reichmann reçoit les animateurs Stéphane Plaza, Valérie Damidot et Iris Mittenaere, les humoristes Claudia Tagbo et Gérémy Crédeville, ainsi que les acteurs Issa Doumbia et Guy Lecluyse. Ils se démènent pour remporter jusqu'à 50 000 euros au profit de l'association Premiers de Cordée. Celle-ci lance des initiatives sportives pour les enfants hospitalisés ainsi que des actions de sensibilisation au handicap auprès des scolaires et des entreprises. Des membres du public et des téléspectateurs pourront également gagner des cadeaux.

MIDI Quotidien national d'information
Web : www.lemidi-dz.com

Gérant : Reda Mehigueni
e-mail : direction@lemidi-dz.com

Rédactrice en chef : Kahina Hammoudi
e-mail : redaction@lemidi-dz.com

Standard :
021.63.80.82 et 87
Rédaction : Tél-Fax : 021.63.79.16
Publicité : Tél-Fax : 021.63.79.14
publicite@lemidi-dz.com
Pour votre publicite s'adresser à l'ANEP, 01 Avenue Pasteur, Alger
Tél. : 021.73.76.78 et 73.71.28
Bureau de Constantine :
100, rue Larbi Ben M'hidi - Constantine -**Tel./Fax :** 031.64.17.53

Bureau de Annaba
24 rue Med-Khemisti
Tél. : 038.86.11.57
Bureau de Tizi-Ouzou
Cité Mohamed-Boudiaf
BT 29 A
Nouvelle-Ville T. O.
Tél-Fax : 021.93.69.29

Impression :
Centre : SIA **Diffusion :** Midi libre
Est : SIE **Diffusion :** AMP **Ouest :** SIO
EURL Midi Libre
au capital social de 12.000.000 DA
Compte Bancaire :
SGA Bouzaréah : 021000071130000214 clé 16
Adresse : 12 rue Fouzia Moulahe Rostomia Clairval Alger.

La reproduction de tout article est interdite sans l'accord de la rédaction. Les manuscrits, photographies ou tout autre document et illustration, adressés ou remis à la rédaction ne seront pas rendus et ne feront l'objet d'aucune réclamation.

BURT REYNOLDS

MORT DE BURT REYNOLDS, ICONIQUE VEDETTE HOLLYWOODIENNE

Célèbre acteur américain, bien reconnaissable à sa moustache impeccable, Burt Reynolds est mort à l'âge de 82 ans. Le comédien, notamment connu pour ses rôles dans "*Délivrance*" et "*Boogie Nights*", a succombé à une crise cardiaque, laissant le septième art hollywoodien en deuil. C'est l'un des visages les plus connus du cinéma américain. L'acteur Burt Reynolds, vedette d'Hollywood dans les années 70 et 80, est mort jeudi 6 septembre 2018 à l'âge de 82 ans, a confirmé son entourage. "*C'est avec le cœur brisé que j'ai dit au revoir à mon oncle aujourd'hui*", a écrit dans un communiqué la nièce de l'acteur, Nancy Lee Hess. Le célèbre comédien est décédé dans un hôpital en Floride, a, de son côté, confirmé au *Hollywood Reporter* son manager Erik Kritzer. Il est mort d'un arrêt cardiaque, a ajouté le site spécialisé. "Il avait eu des soucis de santé mais c'était totalement inattendu", a précisé sa nièce.

JOHNNY HALLYDAY

LE NOM ET LA DATE DE SORTIE DE SON ALBUM POSTHUME RÉVÉLÉS !

Après des mois de suspense et de spéculations intenses, Warner Music France a finalement annoncé le nom et la date de sortie de l'album posthume de Johnny Hallyday. "Mon pays c'est l'amour" sera disponible dans les bacs le 19 octobre prochain.

LETIZIA D'ESPAGNE

RECYCLE SON LOOK CASUAL CHIC AU MILIEU DES VACHES

Alors que les vacances à Palma de Majorque ont pris fin, le roi Felipe VI et son épouse la reine Letizia d'Espagne ont repris le travail. Ils ont ainsi participé à un traditionnel salon agricole. À cette occasion, on a pu voir que la reine faisait attention à ne pas jeter l'argent par les fenêtres...

MIDI Libre
Quotidien national d'information
N° 3486 | Ven. 7 - Sam. 8 septembre 2018

Horaires des prières pour Alger et ses environs

Fadjr	04h53
Dohr	12h46
Asr	16h22
Maghreb	19h09
Icha	20h33

USA

LA MAISON-BLANCHE DE DONALD TRUMP EN PLEINE CRISE

La Maison-Blanche est en ébullition depuis mercredi suite à la publication sur le *New York Times* d'une tribune anonyme d'un haut responsable de l'Administration Trump dénonçant le comportement erratique et inquiétant du président des États-Unis.

Dans un texte intitulé *« Je fais partie de la résistance au sein de l'administration Trump »* et publié par *le New York Times*, un haut responsable au sein de la Maison-Blanche, sous couvert d'anonymat, raconte comment lui et d'autres membres s'efforcent de lutter de l'intérieur contre les pires penchants d'un président au leadership de *« mesquin »*, *« impétueux »* et *« inefficace »*. La publication controversée de ce témoignage, intervenue au lendemain de la diffusion d'extraits d'un livre explosif du journaliste d'investigation Bob Woodward, a suscité une myriade de questions et de suspicions à Washington et au-delà. Le président des États-Unis Donald Trump a évoqué mercredi dans la nuit une possible *« TRAHISON ? »* dans un tweet rageur. À son réveil le lendemain, Trump s'est attaqué à *« la gauche »* et *« le Deep State »*, une institution informelle qui chercherait à détenir secrètement le pouvoir décisionnel de l'État au-delà du pouvoir légal. *« L'État Profond et la Gauche, ainsi que leur antenne les Fake News Media, deviennent fous et ne savent plus quoi faire »*, a affirmé Trump. *« Je suis en train de vider le Marécage, et le Marécage cherche à répliquer. Ne vous inquiétez pas, on va gagner ! »*, a estimé, par ailleurs, le président américain dans un autre tweet. *« Si la personne anonyme DÉGONFLÉE existe vraiment, le New York Times doit, pour des raisons de sécurité nationale, le ou la dénoncer immédiatement ! »*, a également tonné le président. La suspicion était à son paroxysme concernant l'identité et les intentions du « lâche » ayant publié la tribune.

L'auteur agit-il seul ou se fait-il le porte-parole d'un groupe plus large ? Fait-il partie du cercle rapproché du président ou travaille-t-il dans un ministère ? La formulation utilisée par le New York Times qui évoque un *« haut responsable de l'Administration Trump »* est suffisamment large pour laisser libre cours à toutes les interprétations et a mené plusieurs hauts responsables à démentir formellement et publiquement être l'auteur de la tribune. Le bureau du vice-président lui-même s'est senti tenu de publier un communiqué assenant que Mike Pence n'était pas concerné. *« Le vice-président signe les tribunes qu'il écrit »*, a souligné sur Twitter son porte-parole. *« Le New York Times devrait avoir honte, tout comme la personne qui a écrit cette tribune fausse, absurde et lâche »*, a-t-il ajouté, assurant que l'équipe du « VP » était *« au-dessus de telles manœuvres »*. Le patron du renseignement américain Dan Coates ou encore le secrétaire d'État américain Mike Pompeo ont également tour à tour démenti être le mystérieux auteur du texte. Sur les réseaux sociaux, la frénésie s'est installée et chacun y va de ses théories et de son analyse linguistique afin de tenter de deviner quel auteur se cache derrière cette tribune explosive. La semaine actuelle aura été particulièrement brutale pour la crédibilité de Donald Trump. La publication de la tribune anonyme intervient en effet au lendemain seulement de la diffusion par le Washington Post d'extraits d'un livre explosif du journaliste d'investigation Bob Woodward, célèbre pour avoir révélé le scandale de Watergate ayant mené à la démission du président Richard Nixon. Dans son livre, Woodward dresse le portrait d'un président paranoïaque et colérique, que ses subordonnés méprisent en s'efforçant de contrôler, afin d'éviter de dangereux dérapages.

CONSULAT D'ALGÉRIE À PARIS (FRANCE)

ACQUISITION DE NOUVEAUX LOCAUX FIN 2018

L'ambassadeur d'Algérie en France, Abdelkader Mesdoua, a annoncé, avant-hier, l'acquisition de nouveaux locaux au profit du consulat de Paris afin d'améliorer les conditions d'accueil des ressortissants algériens. L'annonce a été faite au cours d'une visite inopinée effectuée dans les locaux de ce consulat où il s'est entretenu avec des ressortissants algériens présents sur les lieux. Abdelkader Mesdoua a indiqué que *"les ressortissants présents ont fait part de leur satisfaction pour l'accueil et les prestations et ce, malgré l'exiguïté des locaux"* avant de préciser qu'*"une acquisition de nouveaux locaux est prévue pour* fin 2018

UTILISÉES DANS DIFFÉRENTS CRIMES À SIDI BEL ABBÈS

SAISIE DE PLUS DE 220 MOTOS

Plus de 220 motocyclettes utilisées dans différents crimes, à l'instar des vols et des agressions, ont été saisies dernièrement par les autorités de la wilaya de Sidi Bel-Abbès. Sur une vidéo sur la toile, on voit des dizaines de motocyclettes de toutes les marques garées sur un grand parking l'une à côté de l'autre.

MÉTRO D'ALGER

Une nouvelle station mise en service

Une nouvelle station de la ligne 1 du métro d'Alger a été mise en service jeudi par le ministre des Travaux publics et des Transports, Abdelghani Zaâlane, rapporte l'agence officielle. D'une longueur de 160 mètres, cette nouvelle station en surface, appelée "Halte des ateliers", est dotée de deux ascenseurs pour les personnes à mobilité réduite. Il s'agit de l'une des trois stations de la ligne 1 du métro d'Alger reliant Haï El Badr à Aïn Naâdja, précise la même source.

TUNISIE

Arrestation d'un terroriste algérien

Un terroriste de nationalité algérienne âgé de 32 ans a été arrêté avant-hier soir par les forces de sécurité tunisiennes, rapportent avant-hier des médias locaux. L'individu, dont son identité n'a pas été précisée, a été neutralisé à Tozzeur (450 kilomètres au sud-ouest de Tunis) par l'équipe de la recherche et de l'investigation à la Garde nationale tunisienne alors qu'il tentait de franchir clandestinement la frontière tuniso-algérienne vers la Tunisie. Lors de son interrogatoire, il a avoué avoir voulu se rendre en Arabie Saoudite. Et qu'il avait rejoint les maquis terroristes depuis une dizaine d'années sur les hauteurs de Boumerdès où il avait reçu un entraînement. Il a avoué aussi avoir participé dans une opération terroriste en Algérie qui a visé une patrouille militaire et qui a tué un militaire. Il dit les avoir quitté par la suite pour revenir chez lui à Souk-Ahras. Le ministère public a autorisé sa mise en garde à vue pour compléter les procédures.

SUITE À L'APPARITION D'UN ÉTRANGE VER

Les agriculteurs subissent une énorme perte à Blida

Des dizaines d'agriculteurs de la région de La Mitidja, plus exactement à Oued Alleug, au nord-ouest de la wilaya de Blida, ont subi une énorme perte suite à l'apparition d'un étrange ver et d'autres insectes qui ravagent leurs cultures, notamment la tomate, le poivron vert, la citrouille et l'orange. Par ailleurs, les agriculteurs se plaignent du manque des pesticides, du transport et de la main-d'œuvre.